Fiche technique du produit

AKK-03UP.03

Actionneur 3 sorties KNX, montage encastré, 10 A, 230 V CA, compact, 14 µF, 2 ballasts électroniques, ventilo-convecteur

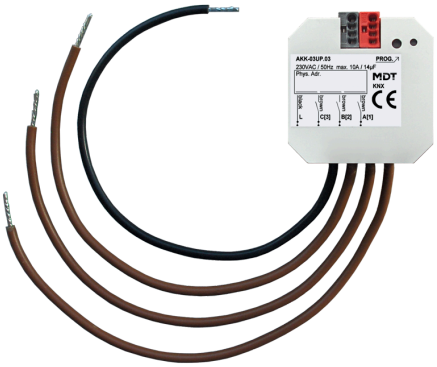

Description du produit :

L'actionneur compact 3 sorties AKK en montage encastré offre la fonction complémentaire de « ventilo-convecteur ». Celle-ci permet le contrôle automatique et manuel des ventilateurs ou des ventilo-convecteurs jusqu'à 3 niveaux. L'actionneur peut également être utilisé pour commuter jusqu'à trois consommateurs individuels directement depuis le boîtier encastré. Les caractéristiques de commutation maximales sont de 10 A et 14 µF de charge capacitive par sortie.

Fonctions du produit :

- **Mode de fonctionnement - ventilo-convecteur :**
- Contrôle de ventilateurs/ventilo-convecteurs à 3 niveaux
- Sorties verrouillées les unes en fonction des autres (côté logiciel)
- Fonctionnement direct via trois objets 1 bit ou un seul objet 1 bit (+/-)
- Mode automatique via la valeur de réglage 1 octet (0-100 %)
- Utilisable pour les systèmes à 2/4 tuyaux
- Objets de sortie pour commander les vannes de chauffage/de refroidissement
- Fonction Jour/Nuit pour gérer la ventilation nocturne
- Mode d'urgence en cas d'absence de valeur de réglage
- **Modes de fonctionnement - actionneur :**
- Fonctionnement des contacts NO / NF
- Fonctions de programmation (temporisation marche/arrêt)
- Fonction minuterie d'escalier avec temps de pré-alerte réglable
- État de retour pour toutes les sorties (actif/passif)
- Liens logiques, 8 scénarios par sortie
- Fonctions centrales et objets de verrouillage pour le forçage
- Comportement réglable en cas de retour de tension du bus
- Montage dans le ventilo-convecteur/la boîte de dérivation
- Dimensions (H x L x P) : 41 x 41 x 22 mm
- Téléchargement rapide de l'application (prise en charge Long Frame à partir d'ETS 5)

Caractéristiques techniques :

Appareil	Type d'appareil	Actionneur AKK
	Numéro d'article	AKK-03UP.03
	EAN / GTIN	4251916130213
	Dimensions (H x L x P)	41 x 41 x 22 mm
	Poids, brut (emballage inclus)	0.07 kg
	Indice de protection	IP20
	Type de montage et fixation	Montage encastré
	Position de montage	au choix
	Poids, net	0.051 kg
	Commande manuelle mécanique	Non
Données nominales	Tension nominale U_n	230 V AC *1
	Courant nominal I_n (par sortie)	10 A
	Fréquence nominale	50/60 Hz
	Type de relais	monostable
	Nombre de manœuvres mécaniques	1.000.000
	Charge capacitive	14 µF / 10 A
	Puissance dissipée de l'appareil, type	$\leq$ 3 W
Sorties	Nombre de sorties	3
Données du circuit éclairage	Charge de l'ampoule	1500 W
	Lampes à halogène HT	1200 W
	Lampes à halogène BT	500 W
	Lampes fluorescentes non compensées	500 W
	Lampes fluorescentes à compensation parallèle	120 W
	Nombre de ballasts électroniques, maximal	2
Courants	Courant d'appel (150 µs)	150 A
	Courant d'appel (600 µs)	50 A
	Courant total admissible de l'actionneur	16 A
KNX	Tension nominale KNX	30 V DC SELV
	Plage de tension KNX	21 … 31 V DC SELV
	Puissance absorbée bus KNX, type	< 0,3 W
	Media KNX	TP-256 avec prise en charge des trames longues
	Programme d'application KNX	à partir d'ETS 4

Caractéristiques techniques :

Conditions ambiantes	Température ambiante en fonctionnement	0 … 45 °C
	Stockage	-20 … +55 °C
	Humidité ambiante	< 95 %
	Condensation autorisée	Non

Raccordements	Type de raccordement	Ligne de raccordement 1,5 mm²
	Longueur de la ligne de raccordement	19 cm
	Type de raccordement KNX	Borne à fiche KNX
	Diamètre de ligne KNX	0,6 … 0,8 mm, conducteur rigide

Hinweise		Protection contre les surtensions induites : Pour se protéger contre les surtensions lors de la coupure de charges inductives, il est recommandé de prévoir des circuits de protection appropriés tels que des diodes de roue libre, des réseaux RC ou des varistances directement à la sortie de l'actionneur.

*1 Un fonctionnement mixte de la tension nominale et de la très basse tension de sécurité (Safety Extra Low Voltage, SELV) dans l'actionneur n'est pas autorisé !

Exemple de raccordement : Ventilateur / ventilo-convecteur

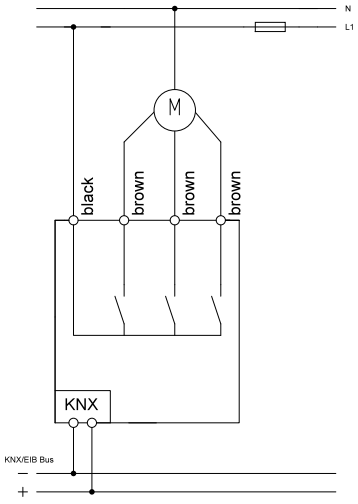

Exemple de raccordement : Sorties individuelles

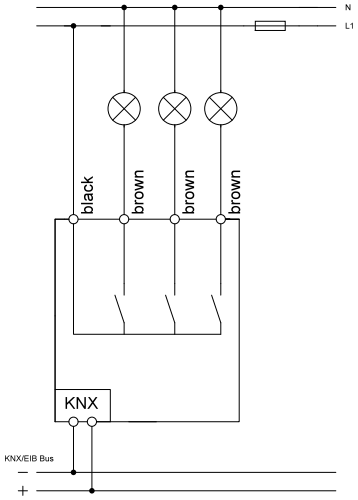

Sous réserve de modifications et d'erreur. Les illustrations peuvent différer de la réalité.