Fiche technique du produit

AMS-0416.03

Actionneur 4 sorties KNX, 4 modules, 16 A, 230 V CA, charge capacitive, mesure de courant, 140 µF

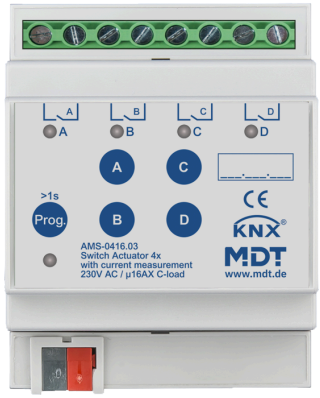

Description du produit :

L'actionneur AMS de MDT avec mesure du courant en modèle standard, mesure avec la plus grande fiabilité les courants par sortie jusqu'à 16 ampères. Il permet par exemple de surveiller les dépassements ou les insuffisances de charge. La mesure du courant par sortie peut être prise en compte dans une mesure du courant total.

Fonctions du produit :

- **Fonctionnalités étendues**
- **Mesure de courant True RMS intégrée**
- **Plage de mesure du courant 10 mA … 16 A**
- **Fonction de compteur intégrée de la consommation énergétique (Wh/kWh)**
- **Réaction rapide, < 1 s en fonctionnement Principal/Secondaire**
- Bouton-poussoir pour mode manuel et voyant LED pour chaque sortie
- Fonctions de programmation (temporisation marche/arrêt, fonction minuterie d'escalier)
- **Fonction de commutation de seuil et valeurs seuil de consommation**
- Liens logiques, 8 scénarios par sortie
- **Compteur d'heures de service**
- Fonctions d'état élargies (invertion, cyclique, en cas de verrouillage)
- **Dérogation temporaire avec retour automatique**
- Comportement réglable en cas de panne/retour de tension du bus
- **Bornes de raccordement 4 mm². Tous les raccords L séparés**

Caractéristiques techniques :

Appareil	Type d'appareil	Actionneur AMS
	Numéro d'article	AMS-0416.03
	EAN / GTIN	4251916130824
	Largeur de montage	4 modules / 72 mm
	Dimensions (H x L x P)	90 x 72 x 65 mm
	Poids, brut (emballage inclus)	0.246 kg
	Indice de protection	IP20
	Type de montage et fixation	Module, profilé chapeau DIN de 35 mm
	Position de montage	au choix
	Poids, net	0.218 kg
	Commande manuelle mécanique	Non
Données nominales	Tension nominale U_n	230 V AC *1
	Courant nominal I_n (par sortie)	16 A
	Fréquence nominale	50/60 Hz
	Type de relais	bistable
	Nombre de manœuvres mécaniques	1.000.000
	Charge capacitive	140 µF / 16 A
	Charge de lampe fluorescente AX	≤ 16 AX
	Puissance dissipée de l'appareil, type	≤ 3 W
Sorties	Nombre de sorties	4
Données du circuit éclairage	Charge de l'ampoule	2500 W
	Lampes à halogène HT	2500 W
	Lampes à halogène BT	1500 W
	Lampes fluorescentes non compensées	2300 W
	Lampes fluorescentes à compensation parallèle	1300 W
	Nombre de ballasts électroniques, maximal	20
Courants	Courant d'appel (150 µs)	600 A
	Courant d'appel (600 µs)	250 A
	Courant total admissible de l'actionneur	64 A
	Plage de mesure du courant	10 mA … 16 A
	Précision de mesure, type	2 %
	Fréquence d'échantillonnage	2 000 mesures / 500 ms

Caractéristiques techniques :

KNX	Tension nominale KNX	30 V DC SELV
	Plage de tension KNX	21 … 31 V DC SELV
	Puissance absorbée bus KNX, type	< 0,3 W
	Media KNX	TP-256 avec prise en charge des trames longues
	Programme d'application KNX	à partir d'ETS 5 (dernière version)
Conditions ambiantes	Température ambiante en fonctionnement	0 … 45 °C
	Stockage	-20 … +55 °C
	Humidité ambiante	< 95 %
	Condensation autorisée	Non
Raccordements	Type de raccordement	Borne à vis à tête fendue
	Section de câble pour borne à vis (1 conducteur)	0,5 … 4 mm²
	Couple de serrage de la borne à vis	0,5 Nm
	Type de raccordement KNX	Borne à fiche KNX
	Diamètre de ligne KNX	0,6 … 0,8 mm, conducteur rigide
Hinweise		Protection contre les surtensions induites : Pour se protéger contre les surtensions lors de la coupure de charges inductives, il est recommandé de prévoir des circuits de protection appropriés tels que des diodes de roue libre, des réseaux RC ou des varistances directement à la sortie de l'actionneur.

*1 Un fonctionnement mixte de la tension nominale et de la très basse tension de sécurité (Safety Extra Low Voltage, SELV) dans l'actionneur n'est pas autorisé !

Exemple de raccordement :

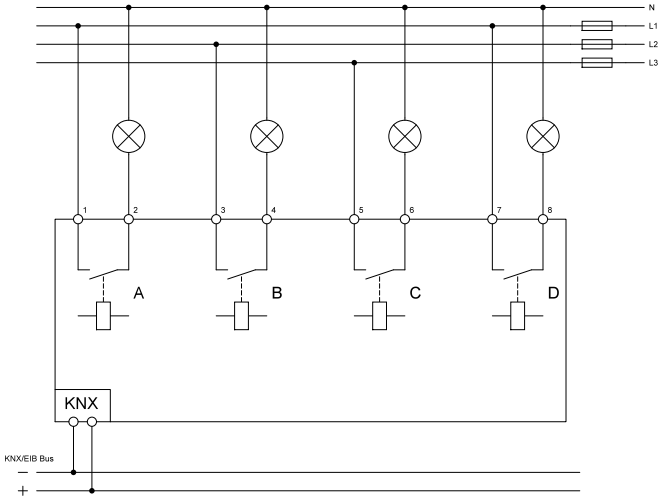

Sous réserve de modifications et d'erreur. Les illustrations peuvent différer de la réalité.