Fiche technique du produit

AKS-1616.03

Actionneur 16 sorties KNX, 8 modules, 16 A, 230 V CA, charge capacitive, standard, 140 µF

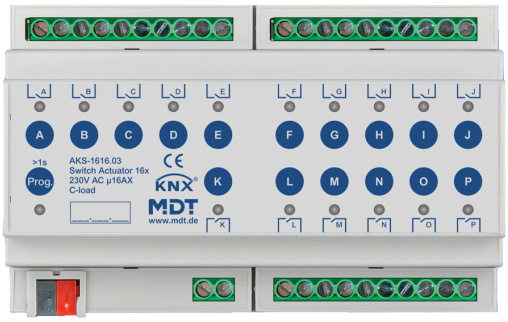

Description du produit :

L'actionneur AKS 16 A de MDT en modèle standard, pour les charges moyennes à élevées et avec un grand nombre de fonctions. La série AKS offre un plus grand nombre de sorties dans un format plus compact ce qui permet de réduire les coûts par sortie et l'encombrement. L'actionneur est équipé de relais bistables pour des courants jusqu'à 16 A et des charges capacitives élevées jusqu'à 140 µF. Chaque sortie peut être commutée directement sur l'actionneur à l'aide d'un buton.

Fonctions du produit :

- **Faible encombrement grâce à un facteur de forme optimal**
- **Vaste application**
- Commande manuelle verrouillable et voyant LED pour chaque sortie
- Fonctionnement des contacts NO / NF
- État de retour pour toutes les sorties (également en cas d'actionnement manuel)
- Fonctions de programmation (temporisation marche/arrêt, fonction minuterie d'escalier)
- **Logique et scénarios élargis par sortie**
- Fonctions d'état élargies (invertion, cyclique, en cas de verrouillage)
- **Commutateur de valeur seuil (1 octet/2 octets/2 octets float)**
- **Compteur d'heures de service**
- **Dérogation temporaire avec retour automatique**
- **Bornes de raccordement 4 mm². Tous les raccords L séparés**
- Courant d'alimentation via bus KNX
- Téléchargement rapide de l'application (prise en charge Long Frame à partir d'ETS 5)

Fiche technique du produit

Caractéristiques techniques :

Appareil	Type d'appareil	Actionneur AKS
	Numéro d'article	AKS-1616.03
	EAN / GTIN	4251916130367
	Largeur de montage	8 modules / 144 mm
	Dimensions (H x L x P)	90 x 144 x 65 mm
	Poids, brut (emballage inclus)	0.524 kg
	Indice de protection	IP20
	Type de montage et fixation	Module, profilé chapeau DIN de 35 mm
	Position de montage	au choix
	Poids, net	0.488 kg
	Commande manuelle mécanique	Non
Données nominales	Tension nominale U_n	230 V AC *1
	Courant nominal I_n (par sortie)	16 A
	Fréquence nominale	50/60 Hz
	Type de relais	bistable
	Nombre de manœuvres mécaniques	1.000.000
	Charge capacitive	140 µF / 16 A
	Charge de lampe fluorescente AX	≤ 16 AX
	Puissance dissipée de l'appareil, type	≤ 16 W
Sorties	Nombre de sorties	16
Données du circuit éclairage	Charge de l'ampoule	2500 W
	Lampes à halogène HT	2500 W
	Lampes à halogène BT	1500 W
	Lampes fluorescentes non compensées	2300 W
	Lampes fluorescentes à compensation parallèle	1500 W
	Nombre de ballasts électroniques, maximal	20
Courants	Courant d'appel (150 µs)	600 A
	Courant d'appel (600 µs)	250 A
	Courant total admissible de l'actionneur	128 A
KNX	Tension nominale KNX	30 V DC SELV
	Plage de tension KNX	21 … 31 V DC SELV
	Puissance absorbée bus KNX, type	< 0,3 W
	Media KNX	TP-256 avec prise en charge des trames longues
	Programme d'application KNX	à partir d'ETS 4

Caractéristiques techniques :

Conditions ambiantes	Température ambiante en fonctionnement	0 … 45 °C
	Stockage	-20 … +55 °C
	Humidité ambiante	< 95 %
	Condensation autorisée	Non

Raccordements	Type de raccordement	Borne à vis à tête fendue
	Section de câble pour borne à vis (1 conducteur)	0,5 … 4 mm²
	Couple de serrage de la borne à vis	0,5 Nm
	Type de raccordement KNX	Borne à fiche KNX
	Diamètre de ligne KNX	0,6 … 0,8 mm, conducteur rigide

Hinweise		Protection contre les surtensions induites : Pour se protéger contre les surtensions lors de la coupure de charges inductives, il est recommandé de prévoir des circuits de protection appropriés tels que des diodes de roue libre, des réseaux RC ou des varistances directement à la sortie de l'actionneur.

*1 Un fonctionnement mixte de la tension nominale et de la très basse tension de sécurité (Safety Extra Low Voltage, SELV) dans l'actionneur n'est pas autorisé !

Exemple de raccordement :

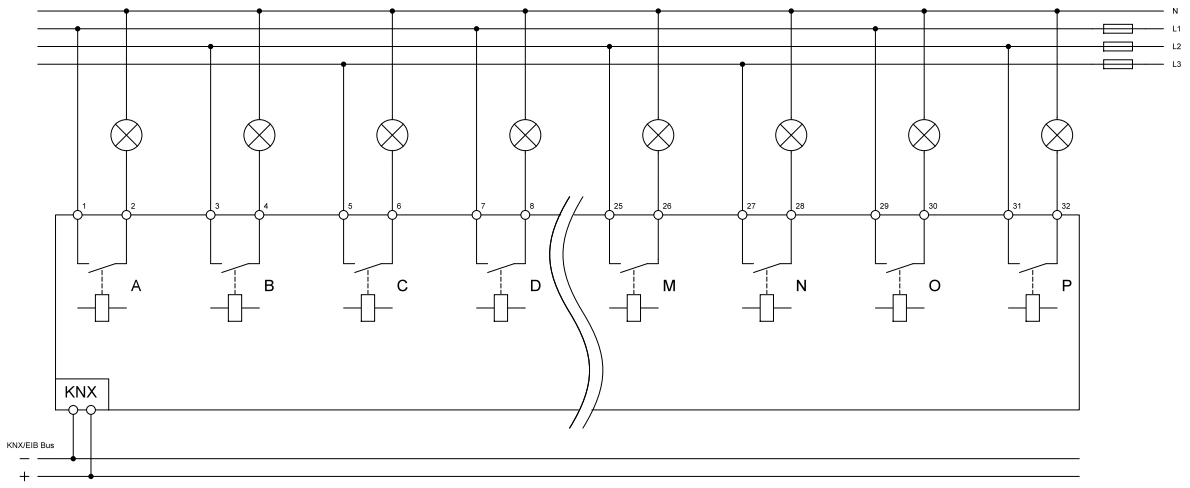

Sous réserve de modifications et d'erreur. Les illustrations peuvent différer de la réalité.