# Fiche technique du produit

## AZI-0616.03

**Actionneur 6 sorties KNX, 8 modules, 16/20 A, 230 V CA, mesure de puissance active, 200 µF**




**Description du produit :**

L'actionneur AZI de MDT en version industrielle avec mesure de la puissance active allie la capacité de commutation de courants de démarrage élevés à la précision de la mesure de puissance active. Il est possible d'effectuer une mesure du courant par sortie et des mesures de courant total. La consommation énergétique est enregistrée à l'aide de la mesure de puissance active intégrée. L'actionneur est équipé de relais bistables pour des courants jusqu'à 16/20 A et une charge capacitive jusqu'à 200 µF.

**Fonctions du produit :**

- **Fonctionnalités étendues**
- **Mesure de courant et de tension True RMS intégrée**
- Mesure de puissance active réelle (Wh/kWh)
- **Plage de mesure du courant 10 mA ... 20 A**
- **Valeurs de puissance active, puissance réactive, de courant et de tension**
- Bouton-poussoir pour mode manuel et voyant LED pour chaque sortie
- Fonctions de programmation (temporisation marche/arrêt, fonction minuterie d'escalier)
- **Fonction de commutation de seuil et valeurs seuil de consommation**
- **Dérogation temporaire avec retour automatique**
- Liens logiques, 8 scénarios par sortie
- **Compteur d'heures de service**
- Fonctions d'état élargies (invertion, cyclique, en cas de verrouillage)
- Comportement réglable en cas de panne/retour de tension du bus
- **Bornes de raccordement 4 mm². Tous les raccords L séparés**

## Caractéristiques techniques :

| | | |
|---|---|---|
| **Appareil** | Type d'appareil | Actionneur AZI |
| | Numéro d'article | AZI-0616.03 |
| | EAN / GTIN | 4251916130862 |
| | Largeur de montage | 8 modules / 144 mm |
| | Dimensions (H x L x P) | 90 x 144 x 65 mm |
| | Poids, brut (emballage inclus) | 0.538 kg |
| | Indice de protection | IP20 |
| | Type de montage et fixation | Module, profilé chapeau DIN de 35 mm |
| | Position de montage | au choix |
| | Poids, net | 0.5 kg |
| | Commande manuelle mécanique | Non |
| | | |
| **Données nominales** | Tension nominale $U_n$ | 230 V AC [*1] |
| | Courant nominal $I_n$ (par sortie) | 16/20 A |
| | Fréquence nominale | 50 Hz |
| | Type de relais | bistable |
| | Nombre de manœuvres mécaniques | 1.000.000 |
| | Charge capacitive | 200 µF / 16 A |
| | Charge de lampe fluorescente AX | $\leq$ 20 AX |
| | Puissance dissipée de l'appareil, type | $\leq$ 6 W |
| | | |
| **Sorties** | Nombre de sorties | 6 |
| | | |
| **Données du circuit éclairage** | Charge de l'ampoule | 3680 W |
| | Lampes à halogène HT | 3680 W |
| | Lampes à halogène BT | 2000 W |
| | Lampes fluorescentes non compensées | 3680 W |
| | Lampes fluorescentes à compensation parallèle | 2500 W |
| | Nombre de ballasts électroniques, maximal | 28 |
| | | |
| **Courants** | Courant d'appel (150 µs) | 600 A |
| | Courant d'appel (600 µs) | 300 A |
| | Courant total admissible des sorties adjacentes | 32 A |
| | Courant total admissible de l'actionneur | 72 A |
| | Plage de mesure du courant | 10 mA … 20 A |
| | Précision de mesure, type | 2 % |
| | Fréquence d'échantillonnage | 2 000 mesures / 500 ms |
| | | |

## Caractéristiques techniques :

| | | |
|---|---|---|
| **KNX** | Tension nominale KNX | 30 V DC SELV |
| | Plage de tension KNX | 21 … 31 V DC SELV |
| | Puissance absorbée bus KNX, type | < 0,4 W |
| | Media KNX | TP-256 avec prise en charge des trames longues |
| | Programme d'application KNX | à partir d'ETS 5 (dernière version) |
| **Conditions ambiantes** | Température ambiante en fonctionnement | 0 … 45 °C |
| | Stockage | -20 … +55 °C |
| | Humidité ambiante | < 95 % |
| | Condensation autorisée | Non |
| **Raccordements** | Type de raccordement | Borne à vis à tête fendue |
| | Section de câble pour borne à vis (1 conducteur) | 0,5 … 4 mm² |
| | Couple de serrage de la borne à vis | 0,5 Nm |
| | Type de raccordement KNX | Borne à fiche KNX |
| | Diamètre de ligne KNX | 0,6 … 0,8 mm, conducteur rigide |
| **Hinweise** | | Protection contre les surtensions induites : Pour se protéger contre les surtensions lors de la coupure de charges inductives, il est recommandé de prévoir des circuits de protection appropriés tels que des diodes de roue libre, des réseaux RC ou des varistances directement à la sortie de l'actionneur. |

*1 Un fonctionnement mixte de la tension nominale et de la très basse tension de sécurité (Safety Extra Low Voltage, SELV) dans l'actionneur n'est pas autorisé !

**Exemple de raccordement :**

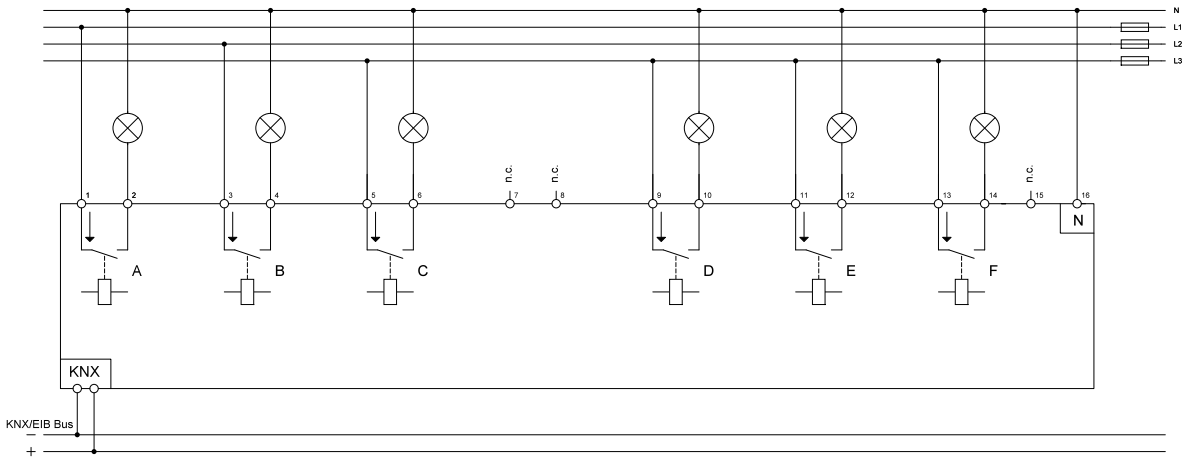




**Sous réserve de modifications et d'erreur. Les illustrations peuvent différer de la réalité.**