Fiche technique du produit

AZI-0316.03

Actionneur 3 sorties KNX, 4 modules, 16/20 A, 230 V CA, mesure de puissance active, 200 µF

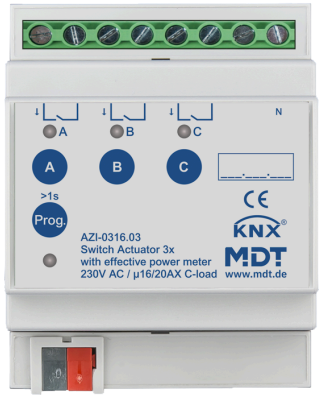

Description du produit :

L'actionneur AZI de MDT en version industrielle avec mesure de la puissance active allie la capacité de commutation de courants de démarrage élevés à la précision de la mesure de puissance active. Il est possible d'effectuer une mesure du courant par sortie et des mesures de courant total. La consommation énergétique est enregistrée à l'aide de la mesure de puissance active intégrée. L'actionneur est équipé de relais bistables pour des courants jusqu'à 16/20 A et une charge capacitive jusqu'à 200 µF.

Fonctions du produit :

- **Fonctionnalités étendues**
- **Mesure de courant et de tension True RMS intégrée**
- Mesure de puissance active réelle (Wh/kWh)
- **Plage de mesure du courant 10 mA ... 20 A**
- **Valeurs de puissance active, puissance réactive, de courant et de tension**
- Bouton-poussoir pour mode manuel et voyant LED pour chaque sortie
- Fonctions de programmation (temporisation marche/arrêt, fonction minuterie d'escalier)
- **Fonction de commutation de seuil et valeurs seuil de consommation**
- **Dérogation temporaire avec retour automatique**
- Liens logiques, 8 scénarios par sortie
- **Compteur d'heures de service**
- Fonctions d'état élargies (invertion, cyclique, en cas de verrouillage)
- Comportement réglable en cas de panne/retour de tension du bus
- **Bornes de raccordement 4 mm². Tous les raccords L séparés**

Caractéristiques techniques :

Appareil	Type d'appareil	Actionneur AZI
	Numéro d'article	AZI-0316.03
	EAN / GTIN	4251916130855
	Largeur de montage	4 modules / 72 mm
	Dimensions (H x L x P)	90 x 72 x 65 mm
	Poids, brut (emballage inclus)	0.289 kg
	Indice de protection	IP20
	Type de montage et fixation	Module, profilé chapeau DIN de 35 mm
	Position de montage	au choix
	Poids, net	0.261 kg
	Commande manuelle mécanique	Non
Données nominales	Tension nominale U_n	230 V AC *1
	Courant nominal I_n (par sortie)	16/20 A
	Fréquence nominale	50 Hz
	Type de relais	bistable
	Nombre de manœuvres mécaniques	1.000.000
	Charge capacitive	200 µF / 16 A
	Charge de lampe fluorescente AX	≤ 20 AX
	Puissance dissipée de l'appareil, type	≤ 3 W
Sorties	Nombre de sorties	3
Données du circuit éclairage	Charge de l'ampoule	3680 W
	Lampes à halogène HT	3680 W
	Lampes à halogène BT	2000 W
	Lampes fluorescentes non compensées	3680 W
	Lampes fluorescentes à compensation parallèle	2500 W
	Nombre de ballasts électroniques, maximal	28
Courants	Courant d'appel (150 µs)	600 A
	Courant d'appel (600 µs)	300 A
	Courant total admissible des sorties adjacentes	32 A
	Courant total admissible de l'actionneur	48 A
	Plage de mesure du courant	10 mA … 20 A
	Précision de mesure, type	2 %
	Fréquence d'échantillonnage	2 000 mesures / 500 ms

Caractéristiques techniques :

KNX	Tension nominale KNX	30 V DC SELV
	Plage de tension KNX	21 … 31 V DC SELV
	Puissance absorbée bus KNX, type	< 0,4 W
	Media KNX	TP-256 avec prise en charge des trames longues
	Programme d'application KNX	à partir d'ETS 5 (dernière version)
Conditions ambiantes	Température ambiante en fonctionnement	0 … 45 °C
	Stockage	-20 … +55 °C
	Humidité ambiante	< 95 %
	Condensation autorisée	Non
Raccordements	Type de raccordement	Borne à vis à tête fendue
	Section de câble pour borne à vis (1 conducteur)	0,5 … 4 mm²
	Couple de serrage de la borne à vis	0,5 Nm
	Type de raccordement KNX	Borne à fiche KNX
	Diamètre de ligne KNX	0,6 … 0,8 mm, conducteur rigide
Hinweise		Protection contre les surtensions induites : Pour se protéger contre les surtensions lors de la coupure de charges inductives, il est recommandé de prévoir des circuits de protection appropriés tels que des diodes de roue libre, des réseaux RC ou des varistances directement à la sortie de l'actionneur.

*1 Un fonctionnement mixte de la tension nominale et de la très basse tension de sécurité (Safety Extra Low Voltage, SELV) dans l'actionneur n'est pas autorisé !

Exemple de raccordement :

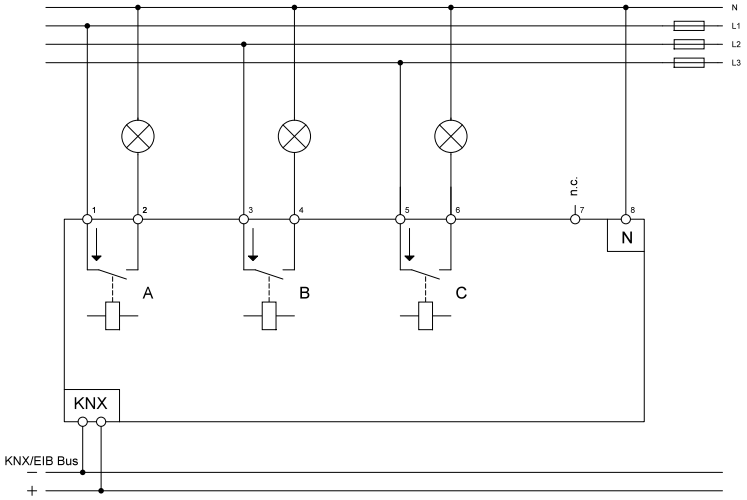

Sous réserve de modifications et d'erreur. Les illustrations peuvent différer de la réalité.