Fiche technique du produit

AKI-0416.04

Actionneur 4 sorties KNX, 4 modules, 16/20 A, 230 V CA, charge capacitive, industrie, 200 µF

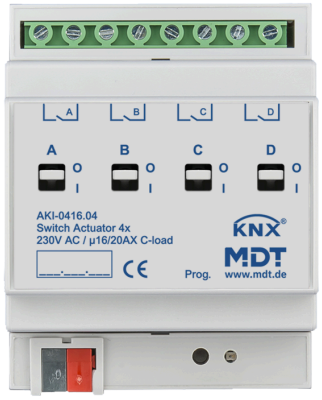

Description du produit :

L'actionneur AKI de MDT en version industrielle pour les charges élevées à très élevées est utilisé lorsque des courants de démarrage particulièrement élevés sont attendus. L'actionneur est équipé de relais bistables pour des courants jusqu'à 16/20 A et une charge capacitive jusqu'à 200 µF. En raison de leur actionnement mécanique manuel, ils sont particulièrement adaptés aux secteurs sensibles. Les sorties peuvent être commutées sans tension de bus et l'état de commutation est visible à tout instant.

Fonctions du produit :

- **Vaste application**
- **Commande manuelle mécanique pour actionner directement le contact du relais**
- État visible
- Fonctionnement des contacts NO / NF
- Fonctions de programmation (temporisation marche/arrêt)
- Vastes fonctions minuterie d'escalier et impulsion
- **Logique et scénarios élargis par sortie**
- Fonctions d'état élargies (invertion, cyclique, en cas de verrouillage)
- **Commutateur de valeur seuil (1 octet/2 octets/2 octets float)**
- **Compteur d'heures de service**
- **Dérogation temporaire avec retour automatique**
- **Bornes de raccordement 4 mm². Tous les raccords L séparés**
- Courant d'alimentation via bus KNX
- Téléchargement rapide de l'application (prise en charge Long Frame à partir d'ETS 5)

Caractéristiques techniques :

Appareil	Type d'appareil	Actionneur AKI
	Numéro d'article	AKI-0416.04
	EAN / GTIN	4251916130169
	Largeur de montage	4 modules / 72 mm
	Dimensions (H x L x P)	90 x 72 x 65 mm
	Poids, brut (emballage inclus)	0.294 kg
	Indice de protection	IP20
	Type de montage et fixation	Module, profilé chapeau DIN de 35 mm
	Position de montage	au choix
	Poids, net	0.267 kg
	Commande manuelle mécanique	Oui
Données nominales	Tension nominale U_n	230 V AC *1
	Courant nominal I_n (par sortie)	16/20 A
	Fréquence nominale	50/60 Hz
	Type de relais	bistable
	Nombre de manœuvres mécaniques	1.000.000
	Charge capacitive	200 µF / 16 A
	Charge de lampe fluorescente AX	≤ 20 AX
	Puissance dissipée de l'appareil, type	≤ 4 W
Sorties	Nombre de sorties	4
Données du circuit éclairage	Charge de l'ampoule	3680 W
	Lampes à halogène HT	3680 W
	Lampes à halogène BT	2000 W
	Lampes fluorescentes non compensées	3680 W
	Lampes fluorescentes à compensation parallèle	2500 W
	Nombre de ballasts électroniques, maximal	28
Courants	Courant d'appel (150 µs)	600 A
	Courant d'appel (600 µs)	300 A
	Courant total admissible des sorties adjacentes	32 A
	Courant total admissible de l'actionneur	64 A
	Courant de commutation minimal 12/24 V CA	≥ 0,1 A
	Courant de commutation 24 V CC	≤ 16 A

Caractéristiques techniques :

KNX	Tension nominale KNX	30 V DC SELV
	Plage de tension KNX	21 … 31 V DC SELV
	Puissance absorbée bus KNX, type	< 0,25 W
	Media KNX	TP-256 avec prise en charge des trames longues
	Programme d'application KNX	à partir d'ETS 5 (dernière version)
Conditions ambiantes	Température ambiante en fonctionnement	0 … 45 °C
	Stockage	-20 … +55 °C
	Humidité ambiante	< 95 %
	Condensation autorisée	Non
Raccordements	Type de raccordement	Borne à vis à tête fendue
	Section de câble pour borne à vis (1 conducteur)	0,5 … 4 mm²
	Couple de serrage de la borne à vis	0,5 Nm
	Type de raccordement KNX	Borne à fiche KNX
	Diamètre de ligne KNX	0,6 … 0,8 mm, conducteur rigide
Hinweise		Protection contre les surtensions induites : Pour se protéger contre les surtensions lors de la coupure de charges inductives, il est recommandé de prévoir des circuits de protection appropriés tels que des diodes de roue libre, des réseaux RC ou des varistances directement à la sortie de l'actionneur.

*1 Un fonctionnement mixte de la tension nominale et de la très basse tension de sécurité (Safety Extra Low Voltage, SELV) dans l'actionneur n'est pas autorisé !

Exemple de raccordement:

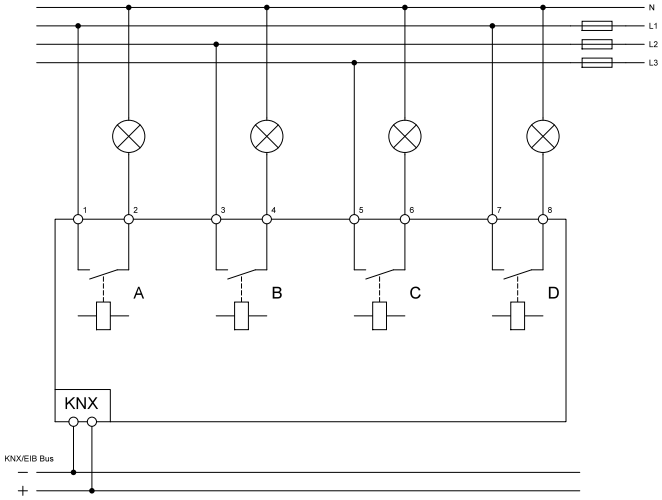

Sous réserve de modifications et d'erreur. Les illustrations peuvent différer de la réalité.