Fiche technique du produit

VC-EASY.03

Serveur d'objet VisuControl Easy II KNX, 2 modules



Description du produit :

Pour la commande et la visualisation de l'installation KNX via l'application Android ou iOS. L'application s'adapte automatiquement au format utilisé (smartphone ou tablette). La mise en service des fonctions (jusqu'à 200) s'effectue simplement dans l'ETS (Engineering Tool Software) sans avoir à installer de logiciel supplémentaire. L'interface IP intégrée prend en charge les connexions sécurisées via KNX Secure et la connexion entre l'application et le serveur d'objets est codée.

Fonctions du produit :

- Visualisation et commande de l'éclairage, des occultants, de la température ambiante, de l'état, des scénarios, des données multimédia, des données météorologiques et plus encore
- **Jusqu'à 200 fonctions visualisables**
- Répartition individuelle dans les pièces ou les fonctions
- **Objets d'état séparés**
- Contrôle des couleurs HSV ou RGB
- Interface graphique générée automatiquement
- **Jusqu'à 4 caméras IP par serveur d'objet**
- **Compatibilité KNX Secure**
- **Connexion du programmateur horaire MDT**
- **Enregistrement et représentation des données dans un maximum de 8 diagrammes**
- Prise en charge VPN intégrée
- **Interface IP avec 4 connexions simultanées (par ex. programmation du bus)**
- Fonction de courriel pour envoyer des messages et des rapports d'état
- **Serveur horaire pour l'envoi de la date et l'heure sur le bus KNX**
- Fonction logique pour l'affichage collectif
- Transfert fiable des données entre le serveur d'objet et l'application
- L'application prend en charge plusieurs serveurs d'objet
- **Planification simple à partir d'ETS 5 sans logiciel supplémentaire**
- **Alimentation électrique via bus KNX, aucune alimentation électrique externe requise**

Caractéristiques techniques :

Appareil	Type d'appareil	Visualisation VC
	Numéro d'article	VC-EASY.03
	EAN / GTIN	4251916147648
	Largeur de montage	2 modules / 36 mm
	Dimensions (H x L x P)	90 x 36 x 72 mm
	Poids, brut (emballage inclus)	0.092 kg
	Indice de protection	IP20
	Type de montage et fixation	Module, profilé chapeau DIN de 35 mm
	Position de montage	au choix
	Nombre de fonctions	200
	Nombre de serveurs d'objet par application	20
	Nombre de caméras IP par serveur	4
	Nombre de graphiques	8
	Poids, net	0.071 kg
Entrées	Ethernet	1 x 100BASE-T (100 Mbit/s)
KNX	Tension nominale KNX	30 V DC SELV
	Plage de tension KNX	21 … 31 V DC SELV
	Puissance absorbée bus KNX, type	< 0,8 W
	Media KNX	TP-256 avec prise en charge des trames longues
	Programme d'application KNX	à partir d'ETS 5 (dernière version)
	KNX Secure	KNX Data Secure, KNX IP Secure
	Nombre de connexions de tunnellisation KNX simultanées	4
Conditions ambiantes	Température ambiante en fonctionnement	0 … 45 °C
	Stockage	-20 … +55 °C
	Humidité ambiante	< 95 %
Raccordements	Type de raccordement	LAN, prise RJ45
	Type de raccordement KNX	Borne à fiche KNX
	Diamètre de ligne KNX	0,6 … 0,8 mm, conducteur rigide

Exemple de raccordement :

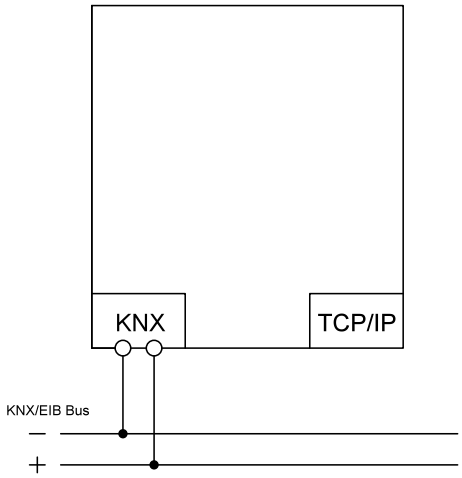

Sous réserve de modifications et d'erreur. Les illustrations peuvent différer de la réalité.