Fiche technique du produit

SCN-IP000.03

Interface IP KNX avec IP Secure et Data Secure 2 modules

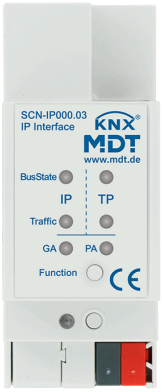

Description du produit :

L'interface IP de MDT constitue l'interface entre le bus KNX et le LAN (Local Area Network). Il permet d'effectuer la programmation et le diagnostic du bus KNX par le réseau. Il est possible d'établir jusqu'à 4 connexions de tunnellisation simultanées vers d'autres appareils réseau. Prise en charge de KNX IP Secure et KNX Data Secure.

Fonctions du produit :

- Pour la liaison bidirectionnelle entre PC et KNX via TCP/IP
- 4 connexions simultanées possibles
- **Permet la programmation du bus via TCP/IP**
- **Alimentation électrique via bus KNX, aucune alimentation électrique externe requise**
- **Transfert codé pour l'envoi de courriels**
- **Serveur horaire pour l'envoi de la date et l'heure sur le bus KNX**
- **Micrologiciel actualisable**
- **Prise en charge des adresses de groupes avancées**
- **KNX IP Secure et KNX Data Secure (à partir d'ETS 5.7.2)**
- **Accès sécurisé au bus KNX via IP Secure avec clé de sécurité**
- Téléchargement rapide de l'application (prise en charge Long Frame à partir d'ETS 5)

Fiche technique du produit

Caractéristiques techniques :

Appareil	Type d'appareil	Interface IP SCN
	Numéro d'article	SCN-IP000.03
	EAN / GTIN	4251916100100
	Largeur de montage	2 modules / 36 mm
	Dimensions (H x L x P)	90 x 36 x 72 mm
	Poids, brut (emballage inclus)	0.093 kg
	Indice de protection	IP20
	Type de montage et fixation	Module, profilé chapeau DIN de 35 mm
	Position de montage	au choix
	Poids, net	0.072 kg
Entrées	Ethernet	1 x 100BASE-T (100 Mbit/s)
KNX	Tension nominale KNX	30 V DC SELV
	Plage de tension KNX	21 … 31 V DC SELV
	Puissance absorbée bus KNX, type	< 0,8 W
	Media KNX	TP-256 avec prise en charge des trames longues
	Programme d'application KNX	à partir d'ETS 5, ETS 4 sans KNX Secure
	KNX Secure	KNX Data Secure, KNX IP Secure
	Nombre de connexions de tunnellisation KNX simultanées	4
Conditions ambiantes	Température ambiante en fonctionnement	0 … 45 °C
	Stockage	-20 … +55 °C
	Humidité ambiante	< 95 %
Raccordements	Type de raccordement	LAN, prise RJ45
	Type de raccordement KNX	Borne à fiche KNX
	Diamètre de ligne KNX	0,6 … 0,8 mm, conducteur rigide

Exemple de raccordement :

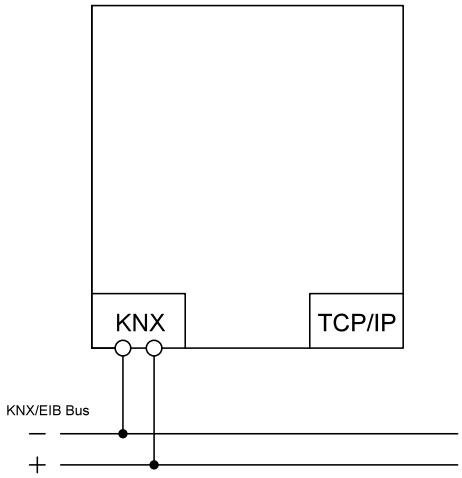

Sous réserve de modifications et d'erreur. Les illustrations peuvent différer de la réalité.