Fiche technique du produit

SCN-LK001.03

Coupleur de ligne KNX avec Data Secure, 2 modules

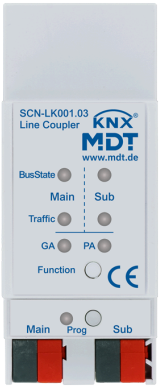

Description du produit :

Coupleur de ligne de MDT pour connecter deux segments de bus KNX. L'appareil améliore la sécurité intrinsèque grâce à la séparation électrique des segments de bus. Les fonctions de filtre intégrées réduisent la charge du bus aux télégrammes requis dans la ligne KNX. Le coupleur de ligne prend en charge KNX Data Secure (à partir d'ETS 5) et peut être utilisé comme coupleur de segment dans une ligne. (Fonction disponible à partir de rév. 6.1 et ETS 6)

Fonctions du produit :

- Coupleur de ligne pour connecter deux segments de bus KNX
- **Prise en charge de KNX Data Secure (à partir de ETS 5.7.2)**
- **Prise en charge des adresses de groupes avancées**
- **Fonctionnalité de coupleur de segment (révision R6.1, à partir d'ETS 6)**
- Sécurité intrinsèque grâce à la séparation galvanique des lignes
- Alimentation bus séparée requise pour chaque ligne
- Fonctions de filtre pour diminuer la charge du bus
- Téléchargement rapide de l'application (prise en charge Long Frame à partir d'ETS 5)

Caractéristiques techniques :

Appareil	Type d'appareil	Coupleur de ligne SCN
	Numéro d'article	SCN-LK001.03
	EAN / GTIN	4251916100087
	Largeur de montage	2 modules / 36 mm
	Dimensions (H x L x P)	90 x 36 x 72 mm
	Poids, brut (emballage inclus)	0.086 kg
	Indice de protection	IP20
	Type de montage et fixation	Module, profilé chapeau DIN de 35 mm
	Poids, net	0.066 kg
KNX	Tension nominale KNX	30 V DC SELV
	Plage de tension KNX	21 … 31 V DC SELV
	Puissance absorbée bus KNX, type	< 0,3 W
	Media KNX	TP-256 avec prise en charge des trames longues
	Programme d'application KNX	à partir d'ETS 4, KNX Secure à partir d'ETS 5, KNX Secure et fonctionnalité de coupleur de segment à partir d'ETS 6
	KNX Secure	KNX Data Secure
Conditions ambiantes	Température ambiante en fonctionnement	0 … 45 °C
	Stockage	-20 … +55 °C
	Humidité ambiante	< 95 %
Raccordements	Type de raccordement KNX	2 x bornes à fiche KNX
	Diamètre de ligne KNX	0,6 … 0,8 mm, conducteur rigide

Exemple de raccordement :

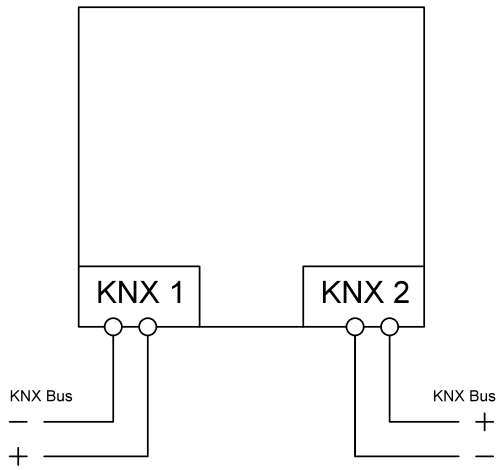

Sous réserve de modifications et d'erreur. Les illustrations peuvent différer de la réalité.