Fiche technique du produit

BE-06001.02

Interface de bouton-poussoir 6 entrées KNX, montage encastré, libre de potentiel

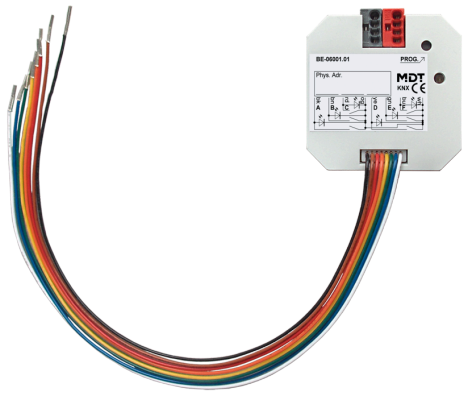

Description du produit :

L'interface de bouton-poussoir de MDT apporte une fonction « intelligente » aux boutons-poussoirs, interrupteurs et contacts auxiliaires conventionnels pour la technologie KNX. L'application complète prépare les paramètres adéquats pour les différentes utilisations. Pour contacts libres de potentiel.

Fonctions du produit :

- Pour montage en boîte d'encastrement, longueur de ligne max. 10 m
- Pour le raccordement de **boutons-poussoirs, d'interrupteurs, de contacts de fenêtre**
- Chaque sortie peut être réglée comme sortie pour des LED basse tension 2 mA
- La fonction multi-touch envoie jusqu'à 4 valeurs sur des objets identiques ou différents
- **Commande novatrice des groupes par pression du bouton longue/extra longue**
- **4 modules logiques intégrés**, par ex. pour évaluer les entrées (fenêtres fermées ou envoi d'un deuxième objet)
- Fonctionnement des contacts NO / NF, durée de la pression du bouton réglable
- Fonction variateur et store pour le mode à un et deux boutons-poussoirs
- Envoi des valeurs, forçage et ordre de commutation réglables
- Coupleur de bus intégré
- Pression courte/longue du bouton avec 2 objets
- Compteur d'impulsion et de commutation intégré, envoi cyclique réglable
- Montage en boîte d'encastrement (longueur du câble de raccordement : 22 cm)
- Dimensions (H x L x P) : 41 x 41 x 12 mm

Fiche technique du produit

Caractéristiques techniques :

Appareil	Type d'appareil	Interface de bouton-poussoir BE
	Numéro d'article	BE-06001.02
	EAN / GTIN	4251916110062
	Dimensions (H x L x P)	41 x 41 x 12 mm
	Poids, brut (emballage inclus)	0.041 kg
	Indice de protection	IP20
	Type de montage et fixation	Montage encastré
	Position de montage	au choix
	Poids, net	0.019 kg
Entrées	Nombre d'entrées binaires	6
	Tension d'entrée	3,3 V CC interne *1
	Longueur de ligne totale admissible	10 m
Sorties	Courant de sortie	Courant LED 2 mA par sortie
KNX	Tension nominale KNX	30 V DC SELV
	Plage de tension KNX	21 … 31 V DC SELV
	Puissance absorbée bus KNX, type	< 0,25 W
	Media KNX	TP-256 avec prise en charge des trames longues
	Programme d'application KNX	à partir d'ETS 5 (dernière version)
Conditions ambiantes	Température ambiante en fonctionnement	0 … 45 °C
	Stockage	-20 … +55 °C
	Humidité ambiante	< 95 %
	Condensation autorisée	Non
Raccordements	Type de raccordement	Ligne de raccordement 0,25 mm²
	Longueur de la ligne de raccordement	21 cm
	Type de raccordement KNX	Borne à fiche KNX
	Diamètre de ligne KNX	0,6 … 0,8 mm, conducteur rigide

*1 Aucune séparation galvanique avec le bus KNX, les distances par rapport aux lignes 230 V doivent être respectées conformément aux normes et directives applicables. Le montage en boîtier encastré en plus des lignes 230 V n'est pas autorisé.

Exemple de raccordement :

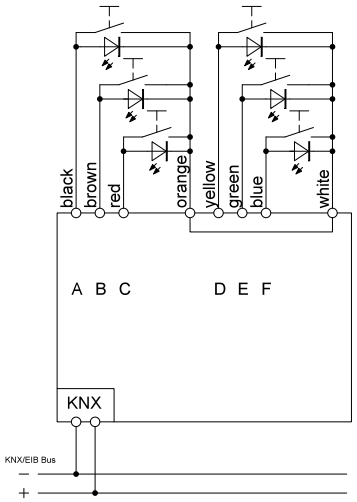

Sous réserve de modifications et d'erreur. Les illustrations peuvent différer de la réalité.