Fiche technique du produit

AKH-0600.03

Actionneur de chauffage 6 sorties KNX, 3 modules, 24-230 V CA



Description du produit :

Les actionneurs de chauffage AKH de MDT sont équipés, à chaque sortie, d'un régulateur PI intégré pour le chauffage et le refroidissement. L'indication de la température ambiante (provenant par exemple d'un bouton-poussoir ou d'un détecteur de présence avec sonde de température MDT) suffit à l'actionneur pour commencer la régulation, l'utilisation d'un régulateur de température externe n'est plus nécessaire. Des vannes thermostatiques électrothermiques de 24 ou 230 V CA peuvent être raccordées et commandées au niveau des sorties résistantes à l'usure.

Fonctions du produit :

- **Nouvelle génération avec extension des fonctions**
- Chaque sortie peut commander jusqu'à 4 vannes thermostatiques (230 V CA)
- **Attribution libre des sorties au canal du régulateur**
- Commande avec 1 bit (commutation/PWM) / 1 octet (continue) des grandeurs de réglage ou commande directe avec valeur de température via le bus KNX
- **Régulateur de température PI intégré (chauffage et refroidissement)**
- Mode Confort, Réduit et hors-gel. Mode Été, Hiver
- Réglage de la valeur de consigne avec objet absolu 1 bit +/-, 1 octet ou 2 octets
- Définition indépendante des valeurs de consigne pour confort, veille et réduit
- Enregistrement de la valeur de consigne en cas de perte d'alimentation du bus
- Mode d'urgence en cas d'absence de valeur de réglage
- Protection contre la surcharge avec objet de signalement de panne (230 V CA)
- Message d'erreur via un objet en cas de panne du courant d'alimentation 230 V
- Objets pour la commande du chauffage et la protection contre le grippage
- **Nombreux scénarios disponibles**
- **Compatible avec de nombreuses visualisations**
- **Température de préchauffage minimale**
- **Diagnostic en texte clair par sortie avec objet de 14 octets**
- Téléchargement rapide de l'application (prise en charge Long Frame à partir d'ETS 5)

Caractéristiques techniques :

Appareil	Type d'appareil	Actionneur de chauffage AKH
	Numéro d'article	AKH-0600.03
	EAN / GTIN	4251916130138
	Largeur de montage	3 modules / 54 mm
	Dimensions (H x L x P)	90 x 54 x 65 mm
	Poids, brut (emballage inclus)	0.136 kg
	Indice de protection	IP20
	Type de montage et fixation	Module, profilé chapeau DIN de 35 mm
	Position de montage	au choix
	Poids, net	0.109 kg
Données nominales	Tension nominale U_n	24 … 230 V AC
	Courant nominal I_n (par sortie)	500 mA
	Fréquence nominale	50/60 Hz
	Nombre de manœuvres mécaniques	résistant à l'usure
	Puissance dissipée de l'appareil, type	$\leq$ 6 W
Sorties	Nombre de sorties	6
	Type de sortie	Triac
	Nombre de régulateurs de température intégrés	6
	Plage de régulation de la température ambiante	7 … 35 °C
	Courant de démarrage	4 A (canal A+B), 4 A (canal C+D), 4 A (canal E+F)
	Nombre de vannes thermostatiques électrothermiques 230 V	4 par canal pour des vannes thermostatiques < 1,2#W | 3 par canal pour des vannes thermostatiques < 1,6#W
	Nombre de vannes thermostatiques électrothermiques 24 V	3 par sortie pour les vannes thermostatiques < 1,4 W | 2 par sortie pour les vannes thermostatiques < 2 W
KNX	Tension nominale KNX	30 V DC SELV
	Plage de tension KNX	21 … 31 V DC SELV
	Puissance absorbée bus KNX, type	< 0,3 W
	Media KNX	TP-256 avec prise en charge des trames longues
	Programme d'application KNX	à partir d'ETS 5 (dernière version)
Conditions ambiantes	Température ambiante en fonctionnement	0 … 45 °C
	Stockage	-20 … +55 °C
	Humidité ambiante	< 95 %
	Condensation autorisée	Non

Caractéristiques techniques :

Raccordements	Type de raccordement	Borne à vis à tête fendue
	Section de câble pour borne à vis (1 conducteur)	0,5 … 2,5 mm²
	Couple de serrage de la borne à vis	0,5 Nm
	Type de raccordement KNX	Borne à fiche KNX
	Diamètre de ligne KNX	0,6 … 0,8 mm, conducteur rigide

Exemple de raccordement :

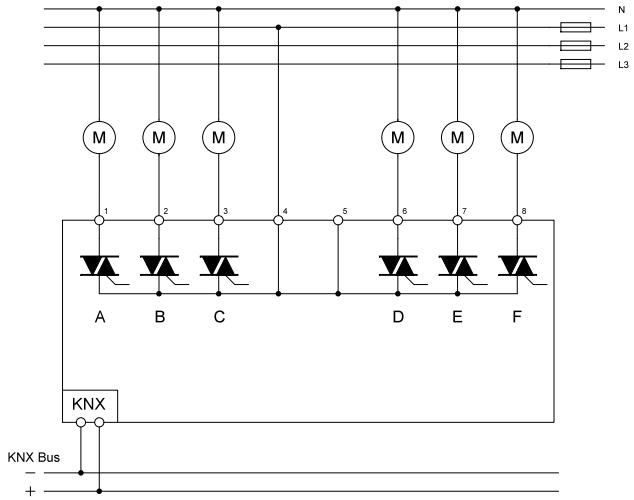

Sous réserve de modifications et d'erreur. Les illustrations peuvent différer de la réalité.