Fiche technique du produit

AKD-0410V.02

Actionneur de variation 4 sorties KNX, 4 modules, 1-10 V RGBW

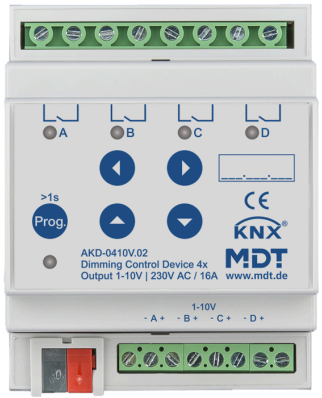

Description du produit :

L'actionneur de variation à 4 sorties de MDT pour le contrôle de ballasts électroniques 1-10 V. L'actionneur fait varier 4 circuits d'éclairage comprenant respectivement jusqu'à 30 ballasts électroniques. Lorsque des ampoules RGB(W) sont utilisées, il est possible de faire varier leur intensité et de régler leur couleur très facilement à l'aide d'objets HSV et, par exemple, d'un bouton-poussoir tactile II Smart en finition verre de MDT.

Fonctions du produit :

- Bouton-poussoir pour mode manuel et voyant LED pour chaque sortie
- Pour contrôler des ballasts électroniques de 1-10 V
- **Avec fonctionnalité RGBW**
- **Contrôle RGB et HSV avec nombreuses fonctions chromatiques**
- Tension de commande pour max. 30 ballasts électroniques par sortie
- Protection contre l'inversion de polarité
- Avec relais de commutation intégré pour 30 ballasts électroniques / 30 W, 20 ballasts électroniques / 58 W, 15 ballasts électroniques / 2 x 36 W, 10 ballasts électroniques / 2 x 58 W
- Comportement d'allumage réglable
- Valeur de variation minimale et maximale réglable
- Vitesse de variation réglable
- Fonctions centrales
- 8 scénarios par sortie
- Fonction automatique 1 bit

Caractéristiques techniques :

Appareil	Type d'appareil	Actionneur de variation AKD
	Numéro d'article	AKD-0410V.02
	EAN / GTIN	4251916130060
	Largeur de montage	4 modules / 72 mm
	Dimensions (H x L x P)	90 x 72 x 65 mm
	Poids, brut (emballage inclus)	0.229 kg
	Indice de protection	IP20
	Type de montage et fixation	Module, profilé chapeau DIN de 35 mm
	Position de montage	au choix
	Poids, net	0.202 kg
Données nominales	Tension nominale U_n	1 … 10 V
	Relais auxiliaire	230 V AC / 50 Hz / 140 µF / 16 A
	Type de relais	bistable
	Nombre de manœuvres mécaniques	1.000.000
	Puissance dissipée de l'appareil, type	≤ 4 W
Sorties	Nombre de sorties	4
	Nombre de sorties de commande 1-10 V (passives)	4
Données du circuit éclairage	Nombre de ballasts électroniques, maximal	30
KNX	Tension nominale KNX	30 V DC SELV
	Plage de tension KNX	21 … 31 V DC SELV
	Puissance absorbée bus KNX, type	< 0,3 W
	Media KNX	TP-256 avec prise en charge des trames longues
	Programme d'application KNX	à partir d'ETS 3
Conditions ambiantes	Température ambiante en fonctionnement	0 … 45 °C
	Stockage	-20 … +55 °C
	Humidité ambiante	< 95 %
	Condensation autorisée	Non
Raccordements	Type de raccordement	Borne à vis à tête fendue
	Section de câble pour borne à vis (1 conducteur)	0,5 … 2,5 mm²
	Couple de serrage de la borne à vis	0,5 Nm
	Type de raccordement KNX	Borne à fiche KNX
	Diamètre de ligne KNX	0,6 … 0,8 mm, conducteur rigide

Exemple de raccordement :

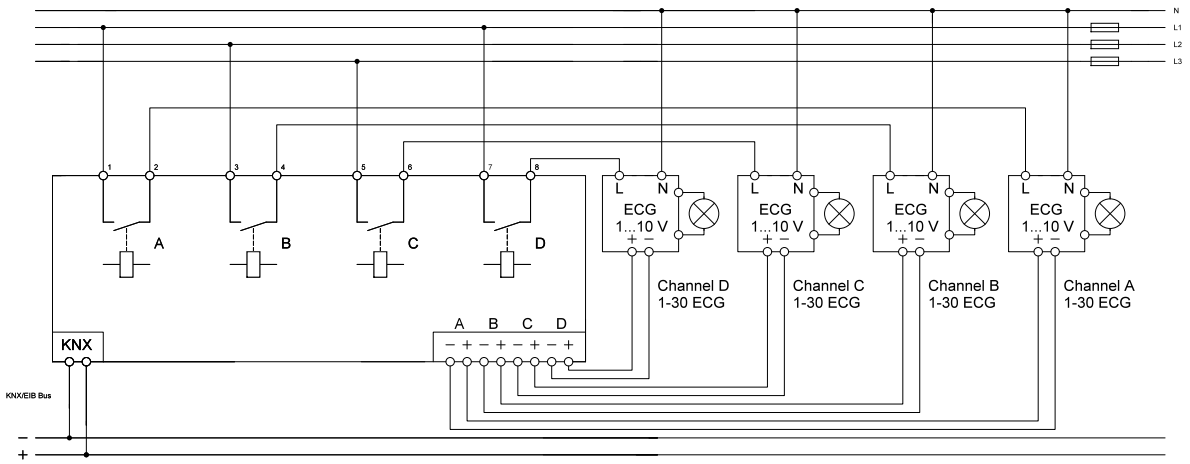

Sous réserve de modifications et d'erreur. Les illustrations peuvent différer de la réalité.