# Fiche technique du produit

## AKD-0260CC.02

### Contrôleur LED CC/VC KNX 60 W / 230 V 2 sorties

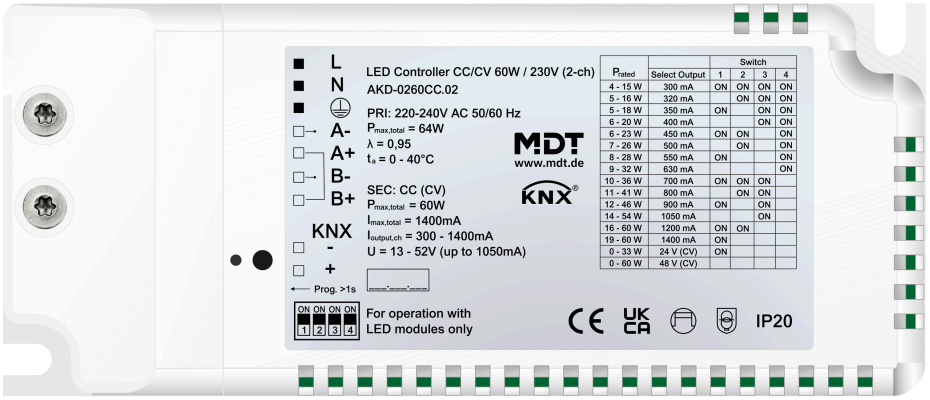


**Description du produit :**

Le contrôleur LED CC/VC 60 W de MDT est un contrôleur LED compact avec bloc d'alimentation intégré pour le courant constant (CC) et la tension constante (VC). Deux sorties pour le raccordement de spots à LED d'une puissance globale de 60 W. Les modes de fonctionnement « 2x blanc » ou « 1x Tunable White » sont possibles. Application KNX complète avec commande dynamique de la lumière du jour (HCL), variation en fonction de l'heure et surveillance de la température / surintensité de courant.

**Fonctions du produit :**

- **Variation hybride optimisée pour une meilleure qualité de lumière**
- **Plage de variation de 0,2 % ... 100 %, courant minimal 1,4 mA**
- Comportement parfait à la variation sur toute la plage de variation
- **Puissance de sortie maximale : 60 W par les deux sorties**
- **Courant de sortie max. 1 400 mA**
- Courant constant sélectionnable via interrupteur DIP
- Fonctionnement en tension constante avec 24 V ou 48 V
- **Contrôle de la température de couleur Tunable White**
- Courbe de variation sélectionnable, séquences individuelles
- **Modes de fonctionnement : 2x blanc ou 1x Tunable White**
- **Contrôle automatique de la température de couleur Dim2Warm**
- **Commande dynamique de la lumière du jour HCL (Human Centric Lighting)**
- **Variation automatique en fonction d'un programme horaire**
- Surveillance de surintensité de courant et de température
- **Bloc d'alimentation intégré de forme compacte**
- **Ligne de raccordement secondaire jusqu'à 6 m**
- Dimensions (H x L x P) : 54 x 129 x 25 mm

# Fiche technique du produit

## Caractéristiques techniques :

| | | |
|---|---|---|
| **Appareil** | Type d'appareil | Contrôleur LED AKD |
| | Numéro d'article | AKD-0260CC.02 |
| | EAN / GTIN | 4251916130770 |
| | Dimensions (H x L x P) | 54 x 129 x 25 mm |
| | Poids, brut (emballage inclus) | 0.183 kg |
| | Indice de protection | IP20 |
| | Type de montage et fixation | Montage apparent |
| | Position de montage | au choix |
| | Poids, net | 0.164 kg |
| | | |
| **Données nominales** | Courant d'alimentation U | 230 V AC, 50 Hz |
| | Puissance absorbée | 66 W (typ. @ 43 V / 1,4 A) |
| | | |
| **Sorties** | Nombre de sorties | 2 |
| | Procédure de variation | Hybrid dimming (PWM 1250 Hz @ 0,2 ... 10 %) |
| | Plage de variation | 0,2 ... 100 %, courant minimal 1,4 mA |
| | Plage de courant constant | 14 réglages, 300 ... 1 400 mA (interrupteur DIP) *1 |
| | Tension constante | 24 V / 48 V (interrupteur DIP) |
| | Tension de sortie | 13 … 52 V DC *2 |
| | Courant d'alimentation maximal | 1400 mA |
| | Puissance de sortie pour sortie A+B | 60 W |
| | | |
| **KNX** | Tension nominale KNX | 30 V DC SELV |
| | Plage de tension KNX | 21 … 31 V DC SELV |
| | Puissance absorbée bus KNX, type | < 0,1 W |
| | Media KNX | TP-256 avec prise en charge des trames longues |
| | Programme d'application KNX | à partir d'ETS 5 (dernière version) |
| | | |
| **Conditions ambiantes** | Température ambiante en fonctionnement | 0 … 40 °C |
| | Stockage | -40 … +85 °C |
| | Humidité ambiante | < 95 % |
| | Condensation autorisée | Non |

### Caractéristiques techniques :

| | | |
|---|---|---|
| **Raccordements** | Type de raccordement | Borne à ressort, 1,5 mm² |
| | Type de raccordement KNX | Borne à fiche KNX |
| | Longueur de ligne admissible pour la sortie LED | Câble bifilaire de 6 m maximum par sortie *3 |
| | Longueur de dénudage | 8,5 … 9,5 mm |
| | Diamètre de ligne KNX | 0,6 … 0,8 mm, conducteur rigide |

*1 Le courant total de la sortie A+B est limité à 1 400 mA. En cas de dépassement du courant total maximal autorisé, un équilibrage automatique des sorties est effectué en se basant sur les luminosités réglées des sorties A et B.

*2 Les LED utilisées doivent être compatibles sur l'ensemble de la plage de tension.

*3 L'utilisation de fils individuels est interdite !

### Exemple de raccordement : Tension constante (VC)

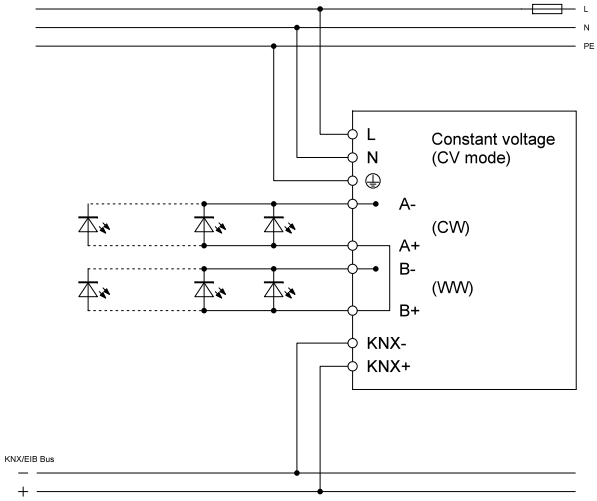


### Exemple de raccordement : Courant constant (CC)

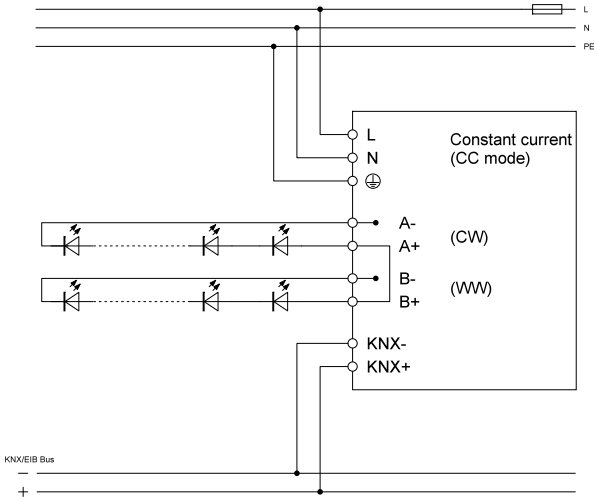




**Sous réserve de modifications et d'erreur. Les illustrations peuvent différer de la réalité.**