Fiche technique du produit

AKU-2416.03

Actionneur universel 24 sorties KNX, 12 modules, 16 A, 230 V CA, 100 µF, 15 ballasts électroniques

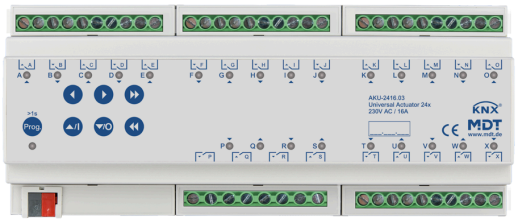

Description du produit :

L'actionneur universel AKU de MDT est polyvalent : il fait office d'actionneur avec diverses fonctions, actionneur de stores et volets roulants avec fonction automatique d'occultation ou actionneur de chauffage. Très large, l'application offre une fonctionnalité complète dans les trois domaines, permettant ainsi un fonctionnement mixte des fonctions.

Fonctions du produit :

- Utilisable comme actionneur (max. 24 sorties) ou actionneur de stores et volets roulants (max. 12 sorties)
- **Formes mixtes quelconques d'actionneurs de commutation et de stores et volets roulants**
- Contrôle du chauffage avec PWM 0-100 %
- Bouton-poussoir pour mode manuel et voyant LED pour chaque sortie
- **Fonction aération (fenêtre ouverte/basculée)**
- **Occultation automatique / orientation des lamelles avec calcul de la position du soleil**
- Fonctions de programmation (temporisation marche/arrêt, fonction minuterie d'escalier)
- État de retour pour toutes les sorties (actif/passif)
- Liens logiques, 8 scénarios par sortie
- Fonctions centrales et objets de verrouillage pour le forçage
- Mode de fonctionnement pour store/volet roulant
- Durée de fonctionnement, de pause et de pas réglable
- Commande automatique 1 bit et fonction d'occultants
- 8 bits pour le positionnement de la hauteur et des lamelles
- Comportement réglable en cas de panne/retour de tension du bus
- **Bornes de raccordement 4 mm². Tous les raccords L séparés**

Fiche technique du produit

Caractéristiques techniques :

Appareil	Type d'appareil	Actionneur universel AKU
	Numéro d'article	AKU-2416.03
	EAN / GTIN	4251916130480
	Largeur de montage	12 modules / 216 mm
	Dimensions (H x L x P)	90 x 216 x 65 mm
	Poids, brut (emballage inclus)	0.761 kg
	Indice de protection	IP20
	Type de montage et fixation	Module, profilé chapeau DIN de 35 mm
	Position de montage	au choix
	Poids, net	0.715 kg
Données nominales	Tension nominale U_n	230 V AC *1
	Courant nominal I_n (par sortie)	16 A
	Fréquence nominale	50/60 Hz
	Type de relais	bistable
	Nombre de manœuvres mécaniques	1.000.000
	Charge capacitive	100 µF / 16 A
	Puissance dissipée de l'appareil, type	$\leq$ 24 W
Sorties	Nombre de sorties	24
	Puissance moteur maximale par sortie	600 W
Données du circuit éclairage	Charge de l'ampoule	2300 W
	Lampes à halogène HT	2300 W
	Lampes à halogène BT	1300 W
	Lampes fluorescentes non compensées	2000 W
	Lampes fluorescentes à compensation parallèle	1200 W
	Nombre de ballasts électroniques, maximal	15
Courants	Courant d'appel (150 µs)	400 A
	Courant d'appel (600 µs)	200 A
	Courant total admissible de l'actionneur	192 A
KNX	Tension nominale KNX	30 V DC SELV
	Plage de tension KNX	21 … 31 V DC SELV
	Puissance absorbée bus KNX, type	< 0,15 W
	Media KNX	TP-256 avec prise en charge des trames longues
	Programme d'application KNX	à partir d'ETS 5 (dernière version)

Caractéristiques techniques :

Conditions ambiantes	Température ambiante en fonctionnement	0 … 45 °C
	Stockage	-20 … +55 °C
	Humidité ambiante	< 95 %
	Condensation autorisée	Non

Raccordements	Type de raccordement	Borne à vis à tête fendue
	Section de câble pour borne à vis (1 conducteur)	0,5 … 4 mm²
	Couple de serrage de la borne à vis	0,5 Nm
	Type de raccordement KNX	Borne à fiche KNX
	Diamètre de ligne KNX	0,6 … 0,8 mm, conducteur rigide

*1 Un fonctionnement mixte de la tension nominale et de la très basse tension de sécurité (Safety Extra Low Voltage, SELV) dans l'actionneur n'est pas autorisé !

Exemple de raccordement :

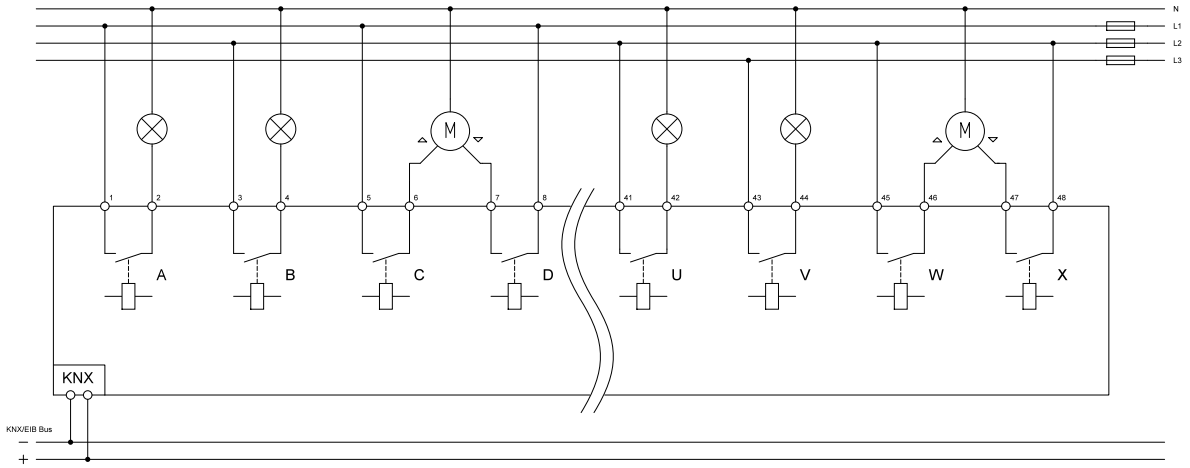

Sous réserve de modifications et d'erreur. Les illustrations peuvent différer de la réalité.