Fiche technique du produit

AKK-0216.03

Actionneur 2 sorties KNX, 2 modules, 16 A, 230 V CA, compact, 70 µF, 10 ballasts électroniques



Description du produit :

L'actionneur AKK compact de MDT pour les charges faibles à moyennes offre un grand nombre de fonctions. L'actionneur à quatre sorties ne nécessite, par exemple, que deux modules dans la répartition, c'est-à-dire la moitié par rapport aux actionneurs comparables. Les caractéristiques de commutation maximales sont de 16 A et 70 µF de charge capacitive.

Fonctions du produit :

- **Extension des fonctions**
- Bouton-poussoir pour mode manuel et voyant LED pour chaque sortie
- Fonctionnement des contacts NO / NF
- État de retour pour toutes les sorties (également en cas d'actionnement manuel)
- Fonctions de programmation (temporisation marche/arrêt)
- Vastes fonctions minuterie d'escalier et impulsion
- Liens logiques
- Scénario élargi par sortie
- Fonctions centrales et objets de verrouillage pour le forçage
- Comportement réglable en cas de panne/retour de tension du bus
- **Raccord L commun**
- Courant d'alimentation via bus KNX
- Téléchargement rapide de l'application (prise en charge Long Frame à partir d'ETS 5)

Fiche technique du produit

Caractéristiques techniques :

Appareil	Type d'appareil	Actionneur AKK
	Numéro d'article	AKK-0216.03
	EAN / GTIN	4251916130237
	Largeur de montage	2 modules / 36 mm
	Dimensions (H x L x P)	90 x 36 x 65 mm
	Poids, brut (emballage inclus)	0.119 kg
	Indice de protection	IP20
	Type de montage et fixation	Module, profilé chapeau DIN de 35 mm
	Position de montage	au choix
	Poids, net	0.1 kg
	Commande manuelle mécanique	Non
Données nominales	Tension nominale U_n	230 V AC
	Fréquence nominale	50/60 Hz
	Type de relais	bistable
	Nombre de manœuvres mécaniques	1.000.000
	Charge capacitive	70 µF / 16 A
	Charge de lampe fluorescente AX	$\leq$ 16 AX
	Puissance dissipée de l'appareil, type	$\leq$ 3 W
Sorties	Nombre de sorties	2
Données du circuit éclairage	Charge de l'ampoule	2000 W
	Lampes à halogène HT	2000 W
	Lampes à halogène BT	1200 W
	Lampes fluorescentes non compensées	1800 W
	Lampes fluorescentes à compensation parallèle	800 W
	Nombre de ballasts électroniques, maximal	10
Courants	Courant d'appel (150 µs)	300 A
	Courant d'appel (600 µs)	150 A
	Courant total admissible de l'actionneur	16 A
KNX	Tension nominale KNX	30 V DC SELV
	Plage de tension KNX	21 … 31 V DC SELV
	Puissance absorbée bus KNX, type	< 0,3 W
	Media KNX	TP-256 avec prise en charge des trames longues
	Programme d'application KNX	à partir d'ETS 4

Caractéristiques techniques :

Conditions ambiantes	Température ambiante en fonctionnement	0 … 45 °C
	Stockage	-20 … +55 °C
	Humidité ambiante	< 95 %
	Condensation autorisée	Non

Raccordements	Type de raccordement	Borne à vis à tête fendue
	Section de câble pour borne à vis (1 conducteur)	0,5 … 2,5 mm²
	Type de raccordement KNX	Borne à fiche KNX
	Diamètre de ligne KNX	0,6 … 0,8 mm, conducteur rigide

Hinweise		Protection contre les surtensions induites : Pour se protéger contre les surtensions lors de la coupure de charges inductives, il est recommandé de prévoir des circuits de protection appropriés tels que des diodes de roue libre, des réseaux RC ou des varistances directement à la sortie de l'actionneur.

Exemple de raccordement :

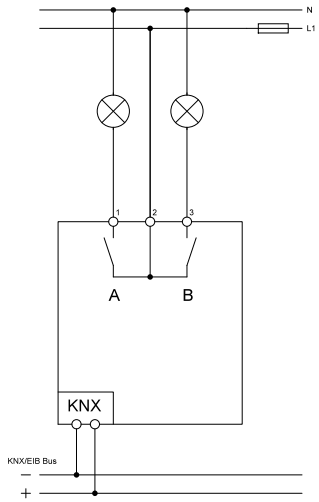

Sous réserve de modifications et d'erreur. Les illustrations peuvent différer de la réalité.