Fiche technique du produit

AKS-01UP.03

Actionneur 1 sortie KNX, montage encastré, 16 A, 230 V CA, charge capacitive, standard, 140 µF

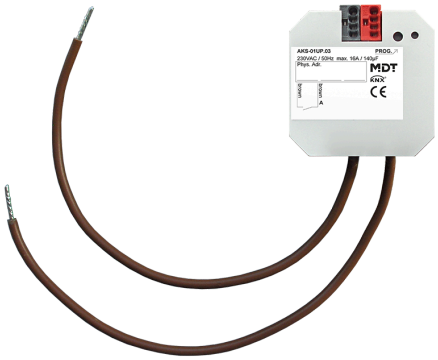

Description du produit :

L'actionneur AKS 16 A de MDT en modèle standard et montage encastré, pour les charges moyennes à élevées, pour montage encastré en boîte d'encastrement. L'actionneur possède un grand nombre de fonctions et est équipé d'un relais bistables, pour des courants jusqu'à 16 A et des charges capacitives élevées jusqu'à 140 µF.

Fonctions du produit :

- Courant max. 16 A, charge capacitive 140 µF
- **Vaste application**
- Fonctionnement des contacts NO / NF
- Fonctions d'état élargies (invertion, cyclique, en cas de verrouillage)
- Fonctions de programmation (temporisation marche/arrêt)
- Vastes fonctions minuterie d'escalier et impulsion
- Logique et scénarios élargis
- **Commutateur de valeur seuil (1 octet/2 octets/2 octets float)**
- **Compteur d'heures de service**
- **Dérogation temporaire avec retour automatique**
- Téléchargement rapide de l'application (prise en charge Long Frame à partir d'ETS 5)
- Montage en boîte d'encastrement
- Dimensions (H x L x P) : 41 x 41 x 22 mm

Caractéristiques techniques :

Appareil	Type d'appareil	Actionneur AKS
	Numéro d'article	AKS-01UP.03
	EAN / GTIN	4251916130756
	Dimensions (H x L x P)	41 x 41 x 22 mm
	Poids, brut (emballage inclus)	0.057 kg
	Indice de protection	IP20
	Type de montage et fixation	Montage encastré
	Position de montage	au choix
	Poids, net	0.037 kg
	Commande manuelle mécanique	Non
Données nominales	Tension nominale U_n	230 V AC
	Courant nominal I_n (par sortie)	16 A
	Fréquence nominale	50/60 Hz
	Type de relais	bistable
	Nombre de manœuvres mécaniques	1.000.000
	Charge capacitive	140 µF / 16 A
	Charge de lampe fluorescente AX	$\leq$ 16 AX
	Puissance dissipée de l'appareil, type	$\leq$ 1 W
Sorties	Nombre de sorties	1
Données du circuit éclairage	Charge de l'ampoule	2500 W
	Lampes à halogène HT	2500 W
	Lampes à halogène BT	1500 W
	Lampes fluorescentes non compensées	2300 W
	Lampes fluorescentes à compensation parallèle	1500 W
	Nombre de ballasts électroniques, maximal	20
Courants	Courant d'appel (150 µs)	600 A
	Courant d'appel (600 µs)	250 A
	Courant total admissible de l'actionneur	16 A
KNX	Tension nominale KNX	30 V DC SELV
	Plage de tension KNX	21 … 31 V DC SELV
	Puissance absorbée bus KNX, type	< 0,3 W
	Media KNX	TP-256 avec prise en charge des trames longues
	Programme d'application KNX	à partir d'ETS 5 (dernière version)

Caractéristiques techniques :

Conditions ambiantes	Température ambiante en fonctionnement	0 … 45 °C
	Stockage	-20 … +55 °C
	Humidité ambiante	< 95 %
	Condensation autorisée	Non

Raccordements	Type de raccordement	Ligne de raccordement 1,5 mm²
	Longueur de la ligne de raccordement	19 cm
	Type de raccordement KNX	Borne à fiche KNX
	Diamètre de ligne KNX	0,6 … 0,8 mm, conducteur rigide

Hinweise		Protection contre les surtensions induites : Pour se protéger contre les surtensions lors de la coupure de charges inductives, il est recommandé de prévoir des circuits de protection appropriés tels que des diodes de roue libre, des réseaux RC ou des varistances directement à la sortie de l'actionneur.

Exemple de raccordement :

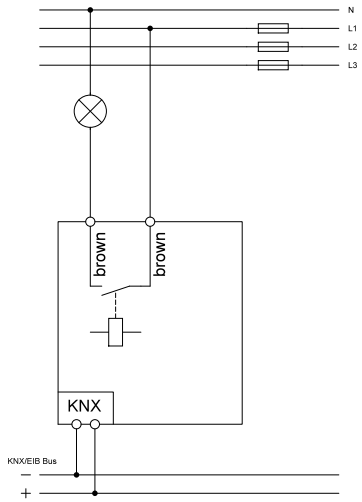

Sous réserve de modifications et d'erreur. Les illustrations peuvent différer de la réalité.