Fiche technique du produit

SCN-DABC4.01

Passerelle de contrôle DALI Broadcast, 4 canaux, 4 modules

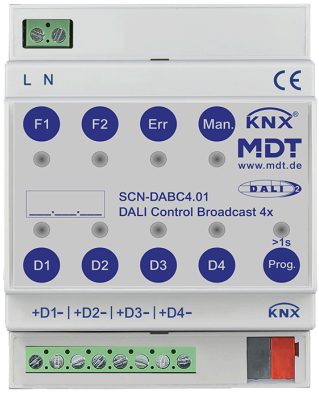

Description du produit :

La passerelle de contrôle DALI Broadcast sert d'interface entre le bus KNX et le bus DALI dans les bâtiments tertiaires. Quatre canaux Broadcast DALI avec chacun jusqu'à 32 ballasts électroniques, pour installation comportant de nombreux luminaires à contrôller simultanément. Mise en service rapide sans avoir besoin d'attribuer des groupes ou des adresses.

Fonctions du produit :

- **KNX Data Secure**
- **Prise en charge jusqu'à 32 ballasts électroniques par canal**
- **Détection des lampes et ballasts électroniques défectueux, remplacement rapide des ballasts électroniques**
- Deux alimentations DALI intégrées et séparées
- Prise en charge des normes DALI et DALI-2, ainsi que DALI DT6/DT8
- **Contrôle innovant des couleurs HSV, RGB et RGBW selon la norme DALI DT8**
- **Contrôle de la température de couleur Tunable White**
- **Fonction d'économie d'énergie pour éteindre les ballasts électroniques dans les canaux DALI (via un actionneur KNX supplémentaire)**
- 16 scènes

Fiche technique du produit

Caractéristiques techniques :

Appareil	Type d'appareil	SCN DALI Control
	Numéro d'article	SCN-DABC4.01
	EAN / GTIN	4251916130886
	Largeur de montage	4 modules / 71 mm
	Dimensions (H x L x P)	90 x 71 x 58 mm
	Poids, brut (emballage inclus)	0.169 kg
	Indice de protection	IP20
	Type de montage et fixation	Module, profilé chapeau DIN de 35 mm
	Position de montage	au choix
	Autorisation	Certifiée DIIA selon les normes EN 62386-101 ed 2 et EN 62386-103 ed 2
	Poids, net	0.146 kg
Données nominales	Tension nominale U_n	100 ... 240 V AC/DC
	Fréquence nominale	50/60 Hz
	Puissance dissipée de l'appareil, type	$\leq$ 9 W
Sorties	Nombre de sorties	4
	Type de sortie	Contrôleur DALI, single-master
	Nombre de ballasts électroniques DALI	4 x 32 *1
	Tension DALI	18 V DC, résistant aux courts-circuits
	Courant d'alimentation garanti	64 mA
	Courant d'alimentation maximal	250 mA
	Retard à l'arrêt après un court-circuit DALI	600 ms
	Tentative de démarrage après arrêt	5 s après la détection du court-circuit
KNX	Tension nominale KNX	30 V DC SELV
	Plage de tension KNX	21 … 31 V DC SELV
	Puissance absorbée bus KNX, type	< 0,12 W
	Media KNX	TP-256 avec prise en charge des trames longues
	Programme d'application KNX	à partir d'ETS 5 (dernière version)
	KNX Secure	KNX Data Secure
Conditions ambiantes	Température ambiante en fonctionnement	-5 … +45 °C
	Stockage	-20 … +55 °C
	Humidité ambiante	< 95 %
	Condensation autorisée	Non

Caractéristiques techniques :

Raccordements	Type de raccordement	Borne à vis à tête fendue
	Section de câble pour borne à vis (1 conducteur)	0,5 … 4 mm²
	Couple de serrage de la borne à vis	0,8 Nm
	Type de raccordement KNX	Borne à fiche KNX
	Section de câble Dali recommandé	Au moins 1,5 mm²
	Diamètre de ligne KNX	0,6 … 0,8 mm, conducteur rigide

*1 selon la norme EN 62386-101 ed1 et ed2

Exemple de raccordement :

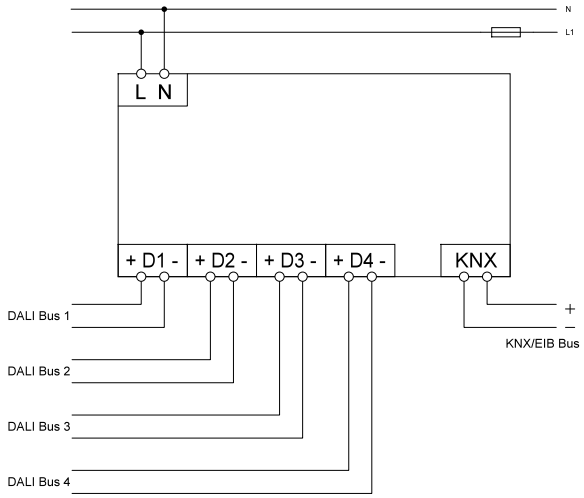

Sous réserve de modifications et d'erreur. Les illustrations peuvent différer de la réalité.