Fiche technique du produit

BE-GTSP6TW.01S

Écran tactile KNX Smart Plus 6 pouces en finition verre, blanc

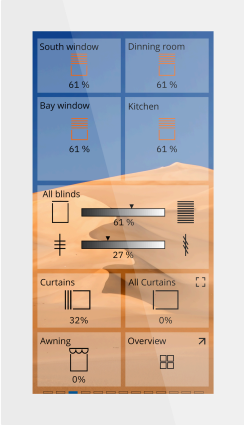

Description du produit :

Le bouton-poussoir multifonction avec écran couleur haute résolution de 6 pouces TFT de conception MDT peut être adapté individuellement à son environnement. L'interface utilisateur intuitive, pouvant inclure jusqu'à 64 fonctions, peut être largement personnalisée à l'aide de couleurs, d'images de fond d'écran ou de logos spécifiques. L'orientation peut être horizontale et verticale. Fidèle à la devise : « As individual as you are ».

Variante Plus : Avec programmateur horaire, haut-parleur, 2 entrées binaires, entourage rétro-éclairé RGBW, fonction de verrouillage à code (4 utilisateurs)

Fonctions du produit :

- **Écran couleur multifonctionnel capacitif haute résolution de 6 pouces TFT (1440 x 720 pixels)**
- **Design de haute qualité en finition verre et aluminium brossé**
- Interface utilisateur intuitive pour un contrôle direct des fonctions de la pièce
- **Rétro-éclairage RGBW pour signaler l'état de fonctionnement individuel, les alarmes et comme rétro-éclairage**
- **Jusqu'à 64 fonctions sur des pages indépendants et jusqu'à 12 affichages de l'état en mode veille**
- Fonctions de la pièce : Commutation, variation, Tunable White, HSV, RGB, RGBW, occultants, HVAC
- **Fonction main active et fonction de saut pour passer rapidement d'une page à l'autre**
- **Deux thermostats d'ambiance pratiques et sonde de température en mode chauffage et/ou mode refroidissement**
- Fonctions logiques, lancement de scénarios, commande des groupes innovante
- **Affichage des informations sur l'état (1 bit) et messages (14 octets)**
- **Haut-parleur intégré pour un retour d'information sonore (pression sur un bouton, signalisation des alarmes)**
- **Protection contre l'accès non autorisé par une fonction de verrouillage à code (4 utilisateurs)**
- **Personnalisation selon les besoins du client (logo, image de fond d'écran, couleur)**
- Avec protection antivol/anti démontage
- **2 entrées binaires, 1 entrée pour capteur PT1000**
- **Avec 12 programmateurs horaires**
- **Montage en boîte d'encastrement standard (EU, UK, CH, CN)**
- **KNX Data Secure**, coupleur de bus intégré
- Dimensions (H x L x P) : 92 x 160 x 12,5 mm, **horizontale ou verticale**
- Nécessite une alimentation auxiliaire 24 V DC (par ex. STV-0024.01)

Fiche technique du produit

Caractéristiques techniques :

Appareil	Type d'appareil	Bouton-poussoir tactile en finition verre BE
	Numéro d'article	BE-GTSP6TW.01S
	EAN / GTIN	4251916114077
	Couleur	Blanc
	Display	Écran TFT capacitif 6 pouces
	Résolution	1440 x 720 Pixel
	Dimensions (H x L x P)	92 x 160 x 12.5 mm
	Poids, brut (emballage inclus)	0.319 kg
	Indice de protection	IP20
	Type de montage et fixation	Montage encastré
	Profondeur d'encastrement dans la boîte d'encastrement	22 mm
	Anneau de support fourni à la livraison	Plaque de montage avec protection antivol/ anti démontage
	Hauteur de montage conseillée	1,6 m
	Position de montage	horizontal + vertical
	Nombre de fonctions	64
	Poids, net	0.275 kg
Usage	Fonction de verrouillage par code	Oui, 4 utilisateurs
Entrées	Nombre d'entrées binaires	2
	Tension d'entrée	24 V DC *1
	Longueur des lignes d'entrée	21 cm
	Longueur de ligne totale admissible	100 m
	Plage de mesure de la température	0 … 40 °C
	Précision de la mesure de la température, type	± 0,5 °C
Sorties	Nombre de régulateurs de température intégrés	2
	Plage de régulation de la température ambiante	7 … 35 °C
	Rétro-éclairage sur le pourtour	RGBW
	Haut-parleur	Oui
	Fonction de rétro-éclairage	Oui

Caractéristiques techniques :

KNX	Tension nominale KNX	30 V DC SELV
	Plage de tension KNX	21 … 31 V DC SELV
	Puissance absorbée bus KNX, type	< 0,15 W
	Media KNX	TP-256 avec prise en charge des trames longues
	Programme d'application KNX	à partir d'ETS 5 (dernière version)
	KNX Secure	KNX Data Secure
	Tension auxiliaire	21 ... 30 V DC, SELV
	Puissance absorbée tension auxiliaire	< 4 W

Conditions ambiantes	Température ambiante en fonctionnement	0 … 45 °C
	Stockage	-20 … +55 °C
	Humidité ambiante	< 95 %
	Condensation autorisée	Non

Raccordements	Type de raccordement KNX	Borne à fiche KNX
	Diamètre de ligne KNX	0,6 … 0,8 mm, conducteur rigide

*1 Séparation galvanique par rapport au bus KNX

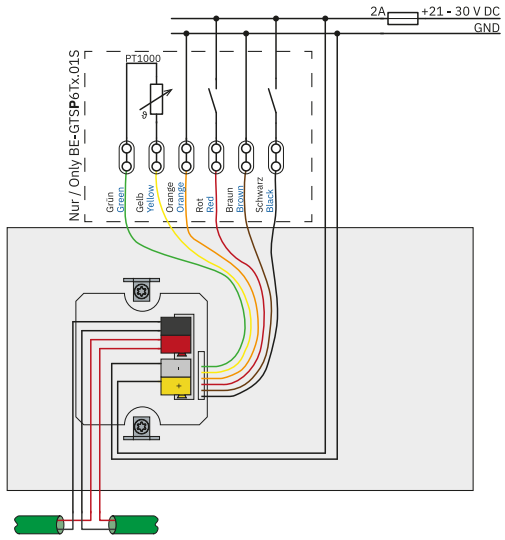

Position du boîtier d'interrupteur :

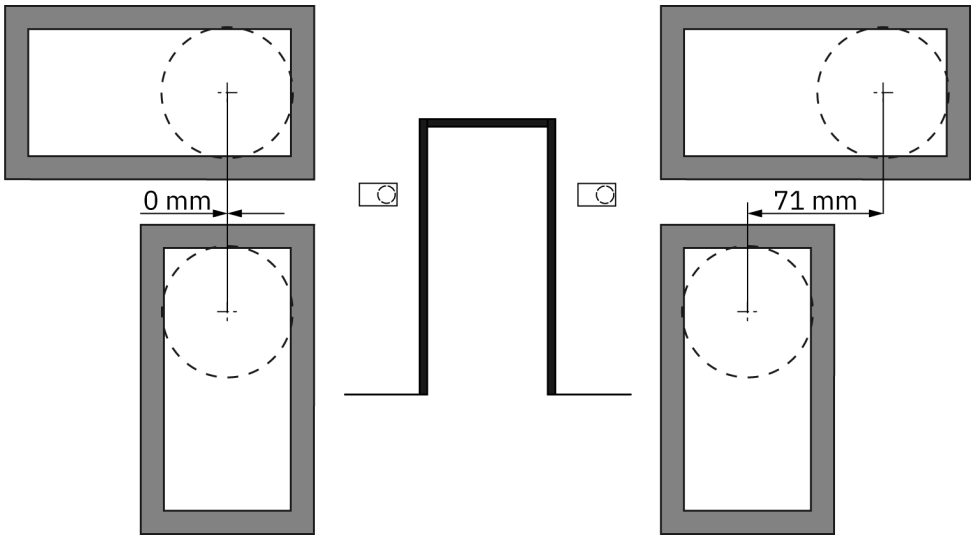

Dessin coté :

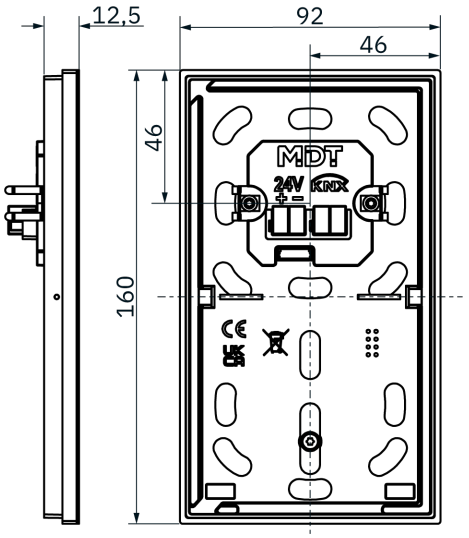

Sous réserve de modifications et d'erreur. Les illustrations peuvent différer de la réalité.