Produktdatenblatt

VC-EASY.03

KNX Objektserver VisuControl Easy II, 2TE REG



Produktbeschreibung:

Zur Bedienung und Visualisierung der KNX Installation via Android oder iOS App. Ob Smartphone oder Tablet, die App passt sich automatisch an das Format an. Die Inbetriebnahme der bis zu 200 Funktionen erfolgt komfortabel und ohne zusätzliche Software direkt aus der Engineering Tool Software (ETS). Das integrierte IP Interface unterstützt sichere Verbindungen über KNX Secure und die Verbindung zwischen App und Objektserver ist verschlüsselt.

Produktfunktionen:

- Visualisierung und Bedienung von Beleuchtung, Beschattung, Raumtemperatur, Status, Szenen, Multimedia, Wetterdaten und mehr
- **Bis zu 200 Funktionen visualisierbar**
- Individuelle Einteilung in Räume oder Funktionen
- **Separate Status Objekte**
- HSV oder RGB Farbsteuerung
- Grafische Benutzeroberfläche wird automatisch erzeugt
- **Bis zu 4 IP-Kameras je Objektserver**
- **KNX Secure fähig**
- **Anbindung der MDT Zeitschaltuhr**
- **Aufzeichnung und Darstellung von Daten in bis zu 8 Diagrammen**
- Integrierte VPN Unterstützung
- **IP-Interface mit 4 gleichzeitigen Verbindungen (z. B. Busprogrammierung)**
- E-Mail-Funktion zum Senden von Meldungen und Statusberichten
- **Zeitserver zum Senden von Datum und Uhrzeit auf den KNX-Bus**
- Logikfunktion für Sammelanzeigen
- Sichere Datenübertragung zwischen Objektserver und App
- Die App unterstützt mehrere Objektserver
- **Einfache Projektierung ab ETS 5 ohne zusätzliche Software**
- **Spannungsversorgung über KNX-Bus, keine externe Spannungsversorgung erforderlich**

Technische Daten:

Gerät	Gerätetyp	VC Visualisierung
	Artikelnummer	VC-EASY.03
	EAN / GTIN	4251916147648
	Einbaubreite	2 TE / 36 mm
	Abmessungen (H x B x T)	90 x 36 x 72 mm
	Gewicht, Brutto (inkl. Verpackung)	0.092 kg
	Schutzart	IP20
	Montageart und Befestigung	REG, DIN Hutschiene 35 mm
	Einbaulage	beliebig
	Anzahl Funktionen	200
	Anzahl Objektserver je App	20
	Anzahl IP Kameras je Server	4
	Anzahl Diagramme	8
	Gewicht, Netto	0.071 kg
Eingänge	Ethernet	1 x 100BASE-T (100 Mbit/s)
KNX	Nennspannung KNX	30 V DC SELV
	Spannungsbereich KNX	21 … 31 V DC SELV
	Leistungsaufnahme KNX-Bus, typisch	< 0,8 W
	KNX Medium	TP-256 mit Long Frame Unterstützung
	KNX Applikationsprogramm	ab ETS 5 (aktuellste Version)
	KNX Secure	KNX Data Secure, KNX IP Secure
	Anzahl gleichzeitiger KNX Tunneling-Verbindungen	4
Umgebungsbedingungen	Umgebungstemperatur im Betrieb	0 … 45 °C
	Lagerung	-20 … +55 °C
	Luftfeuchte	< 95 %
Anschlüsse	Anschlussart	LAN, RJ45 Buchse
	Anschlussart KNX	KNX Steckklemme
	Leitungsdurchmesser KNX	0,6 … 0,8 mm, Massivleiter

Anschlussbeispiel:

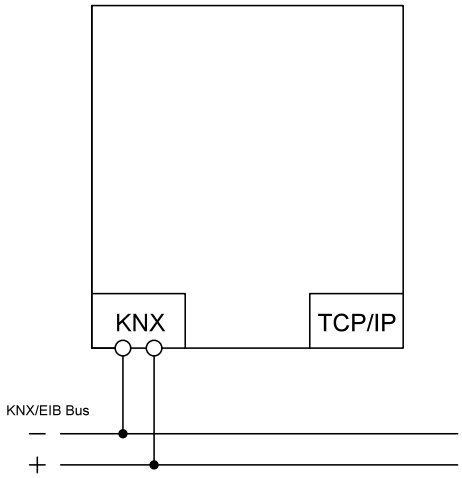

Technische Änderungen und Irrtümer vorbehalten. Abbildungen können abweichen.